DS-PWA32-H

Wireless Security Control Panel UD13151B-A

HIKVISION

ENGLISH

Diagram References

1 Appearance

Note: The function of GPRS or 3/4G(implemented with build-in SIM card slot) depends on the model of the device.

① AC Power: Power On / Power Off
② Fault: System Fault / No Fault
③ Link: Panel is added to Hik-connect account / Panel is not added to Hik-connect account
④ Arm /Disarm: Armed / Disarmed
⑤ Alarm: Alarm Occurred / Device Tampered / No Alarm
⑥ SIM Card Slot
⑦ Tamper Spring
⑧ Reset Button
⑨ AP&STA Switch
⑩ Battery Connector
⑪ Network Interface
⑫ Power Interface

Note: Remove the rear cover, and some of the components and interfaces are on the rear panel.

2 Installation

1. Loosen the screw on the rear cover. Slide down the rear cover and remove it from the control panel.
2. Insert a SIM card into the SIM card slot.
3. Connect the battery to the control panel.
4. Connect the power adapter to the control panel and a power outlet. The power indicator turns green about 30s later, which means that the device is powered on.

Note: The condition of no SIM card, no battery, AC power off, or network disconnected, will cause Control Panel Fault.

5. Connect the Ethernet cable to an internet outlet. While the device is added to a Hik-Connect account, the link indicator turns green.
6. Secure the rear cover in the installation position with the supplied screws. Attach the control panel on the rear cover, and tighten the rear cover screw to complete the installation.

★ Side Opening
If you need to route the cable though the botton of the panel, remove the sheet of the side opening.

★ TAMPER Screw
It is compulsory to secure the TAMPER screw.

3 Set Up

Set up via APP

1. Log into the App Store or Google Play and input Hik-Connect to search and install the mobile client.
2. Log into the APP with Hi-Connect account.
3. Tap Add Device. Scan the device QR code on the rear panel(on the lable).
4. Tap Connect to a Network. Select Wireless Connection (AP) as the connection mode.
5. Push the AP/STA mode switch to the AP position, tab Confirm.
6. Tap Connect to Wi-Fi on the promt-up window. Select and connect to a stable Wi-Fi , and click Next.
7. Create a password to activate the device.
8. Push the AP/STA mode switch to the STA position.

Note: You need to enter the Verification Code (on the device lable which is pasted on the rear panel) before activation if you add the device by entering the device serial No.(SN).

Set up via Web Client

Log Into the Web Client

- Default IP Address when using mobile broswer in the AP mode:192.168.8.1. The device must be in the AP mode.
- Default IP Address when connecting the network cable with computer directly :192.0.0.64

Input the device IP address in the address bar of the web browser. Create a password to activate the device and log into the web client.

Add a Camera for the Zone

1. Click System-Network Camera, and you can add two cameras for the control panel.
2. Click Wireless Device-Zone, select a zone, click the Settings icon, and select a camera to link with the zone.

You can also link a camera with the zone via APP, refer to the Wireless Security Control Panel User Manual for details.

Configure Video-Push

You can view the alarm video via APP and email. For detailed settings, refer to Security Control Panel User Manual.

Set up via 4200 Client

1. Download and install the iVMS-4200 client.

Note: Get the client software from the official website:www.hikvision.com.

2. Enter Device Management page, select the device in the Online Device List, click Edit Network Settings, change the port as 80, and click Add to Client.

Note: You should activate the device for the first usage.

★ For multi-language switch , refer to Security Control Panel User Manual (scan the QR code) for details.

4 Function Button Operation

Note: Add card or keyfob via the web client before adding peripheral device for clearing tampering alarm.

Add Peripheral Device

While the control panel is not in the configuration mode, press the function button on the side of the control panel once and trigger a peripheral device.

Note: Keyfobs cannot be added by function button operation.

Check RF Signal

While the control panel is not in the configuration mode, double press the function button, and you can check the RF signal strength on the peripheral device .

Specification

Wireless Device Connection	Alarm Input	32
	Alarm Output	32
	Siren	2
	Keyfob	8
	Partition	1
Interaction	Audio Output	1, 1.5W
RF	RF Frequency	433/868MHz
	RF Modulation	2GFSK
	RF Distance	800m (Open Area)
Wired Network	Ethernet	10M/100M Self-adaptive
Cellular Network	GPRS, 3/4G	Supports report push-notification to ARC & Cloud, text notification via SMS, and audio notification via phone call
Wi-Fi	Standard	802.11b/g/n
	Encryption	Supported
	Channel	2.4G
Application & Protocol	Application	iVMS-4200, and mobile APP
	Protocol	SIA - Contact ID
User	User	13 (1 Installer, 1 Administrator, and 11 General User)
Others	Power	5 VDC, 10W
	Consumption (without HDD)	<5.6W
	Operation Temperature	-10℃ to 55℃
	Operation Humidity	10% to 90%
	Shell Material	PC+ABS
	Dimension(WxHxD)	155 x155x35mm

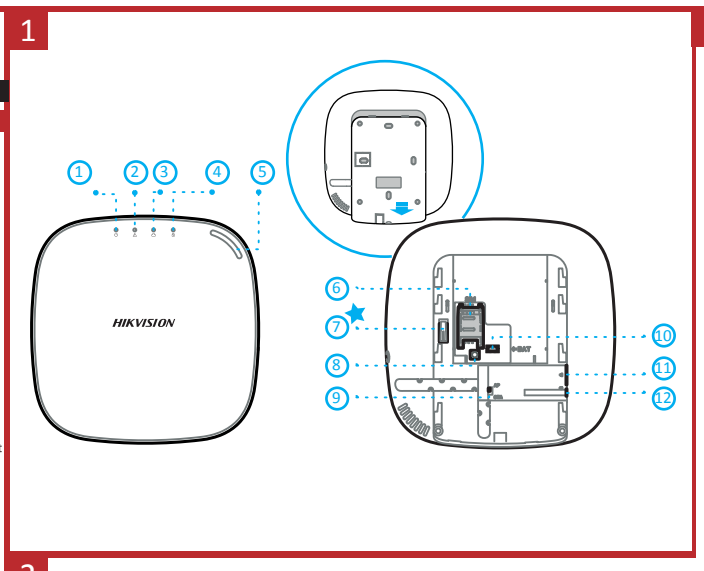

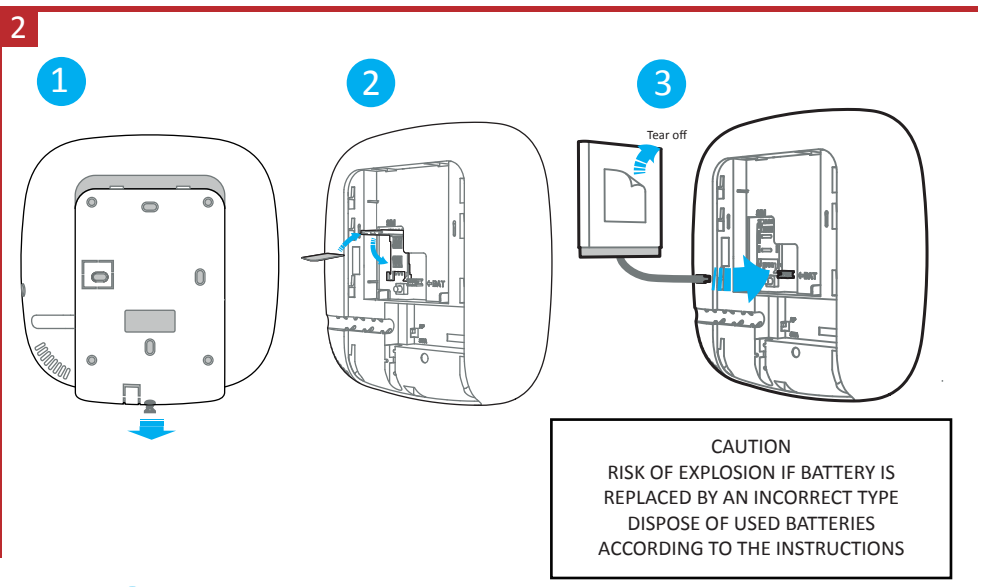

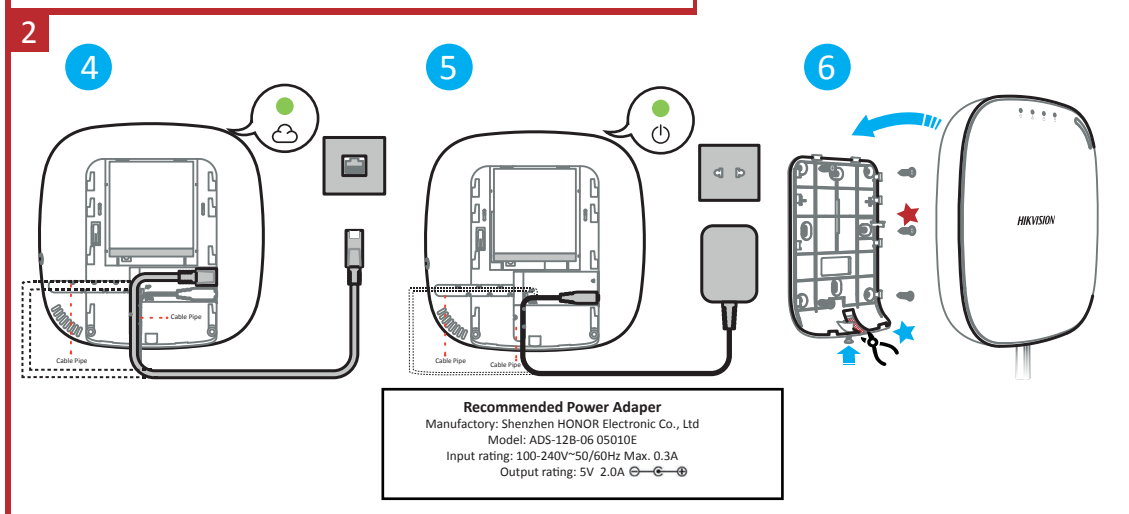

This product and - if applicable - the supplied accessories too are marked with "CE" and comply therefore with the applicable harmonized European standards listed under the RE Directive 2014/53/EU, the EMC Directive 2014/30/EU, the LVD Directive 2014/35/EU, the RoHS Directive 2011/65/EU

2012/19/EU (WEEE directive): Products marked with this symbol cannot be disposed of as unsorted municipal waste in the European Union. For proper recycling, return this product to your local supplier upon the purchase of equivalent new equipment, or dispose of it at designated collection points. For more information see: www.recyclethis.info

2006/66/EC (battery directive): This product contains a battery that cannot be disposed of as unsorted municipal waste in the European Union. See the product documentation for specific battery information. The battery is marked with this symbol, which may include lettering to indicate cadmium (Cd), lead (Pb), or mercury (Hg). For proper recycling, return the battery to your supplier or to a designated collection point. For more information see:www.recyclethis.info

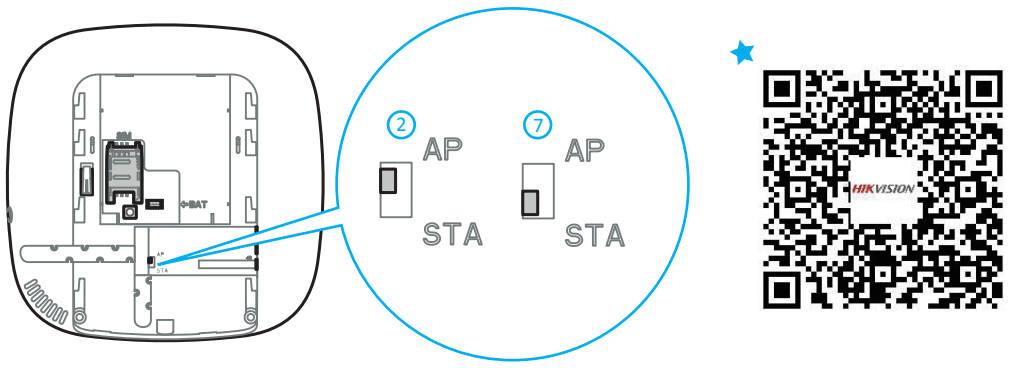

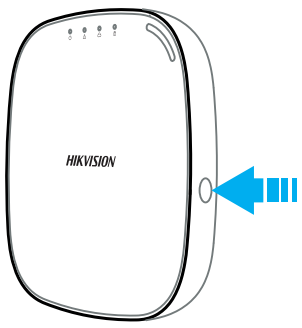

DS-PD2-P10P-W

Wireless 10m Pet Immune PIR Detector

HIKVISION

EN50131-2-2:2008
EN50131-1:2006+A1:2009
Environmental Class (EC) II
Security Grade (SG) 2

ENGLISH

Diagram References

1 Wireless device control

2 Registration

Please register the detector within 90 seconds after it being powered on.

Add Locally

1. Make the security control panel enter the registration mode.
2.Add the detector: Hold the registration key until the three LEDs flash alternately.The green LED will flash 8 times if the registration is finished.
3. Communication Test: Release the TAMPER spring to trigger the alarm.

Note: The distance between the security control panel and the detector should be less than 50 cm.

Initialize the Detector

1.Remove the battery to power the detector off.
2. 5s later,hold the registration key and reinstall the battery to power the detector on at the same time to make the three LEDs start flashing alternately. Release the registration key while the three LEDs flash once together.

3 Diagnostics(Check Signal Strength Before Mounting)

Make sure the LED keeps green at the installation position when the detector is in the signal strength mode before mounting.

4 Brackets Wiring

Specification

Lens characteristics	Detection Range	10m
	Detection Angle	85°
	Detection Zones	56 zones and 6 planes
	Detection Speed	0.3–3.0 m/s
	Mounting Height	1.8-2.4m
Key features	Animal Immunity	24kg
	Blue Wave Technology	Supported
	Digital Temperature Compensation	Supported
	Tamper Protection	Front, rear, and bracket tamper signal input
	Signal Strength Indicators (SSI)	Supported
Wireless	Frequency	433/868MHz
	Modulation	2GFSK
	Range in open space	800m
Electrical specifications	3V lithium battery included	1x CR123A
	General battery life (years)	2
Other details	Operating | storage	-10°C to +40°C (Certified)
	Weight	125g
	Dimensions(H x W x D)	117 x 69 x 50mm
Accessories	Ceiling Mounted Bracket	Supported
	Wall Mounted Bracket	Supported

Battery Information

The batteries supplied have been chosen to provide long service life whilst, for safety reasons, having limited output current.The battery is protected on purchase by a piece of plastic that must be removed for operation. When disposing of the product, the battery must be removed and disposed of separately in accordance with the local regulations.

This product and - if applicable - the supplied accessories too are marked with "CE" and comply therefore with the applicable harmonized European standards listed under the RE Directive 2014/53/EU, the RoHS Directive 2011/65/EU.

For electrical products sold within the European Community. At the end of the electrical products life, it should not be disposed of with household waste. Please recycle where facilities exist. Check with your local Authority or retailer for recycling advice in your country.

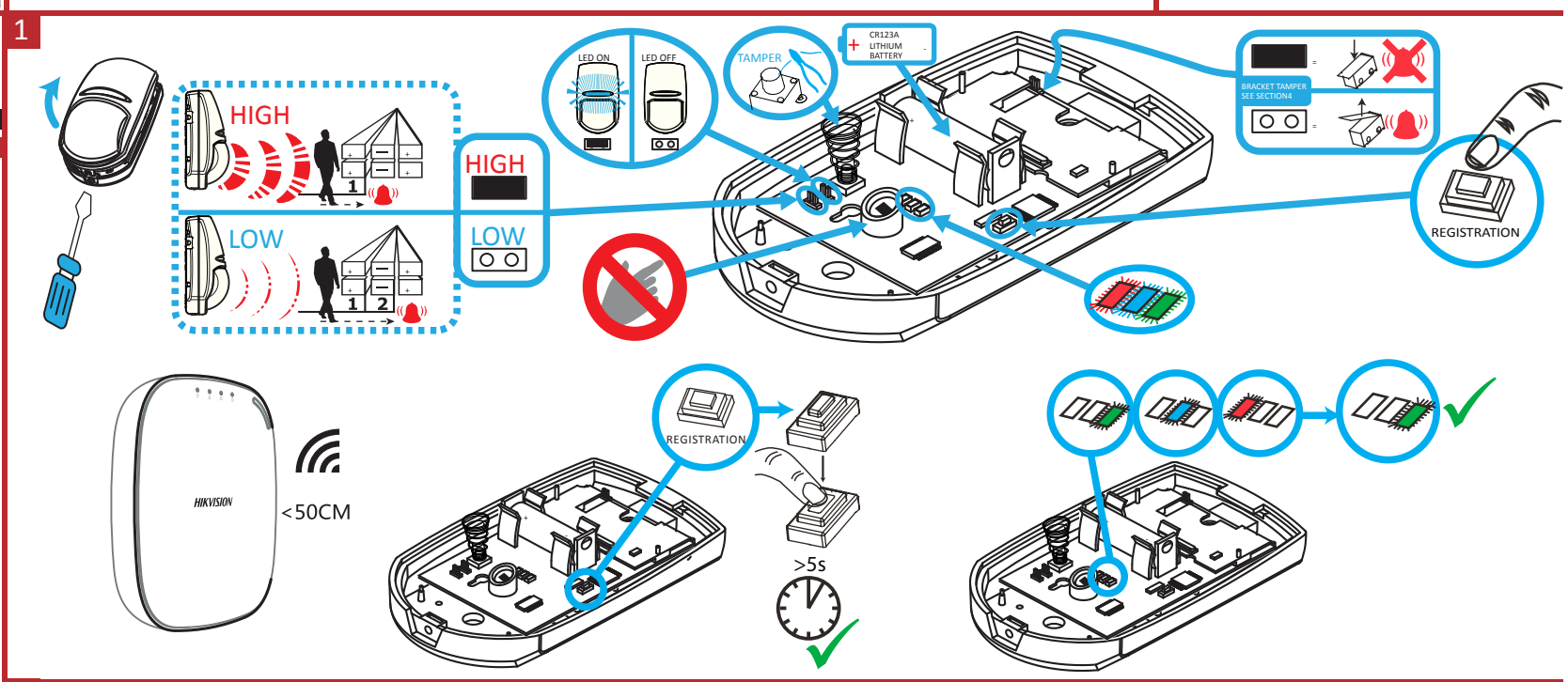

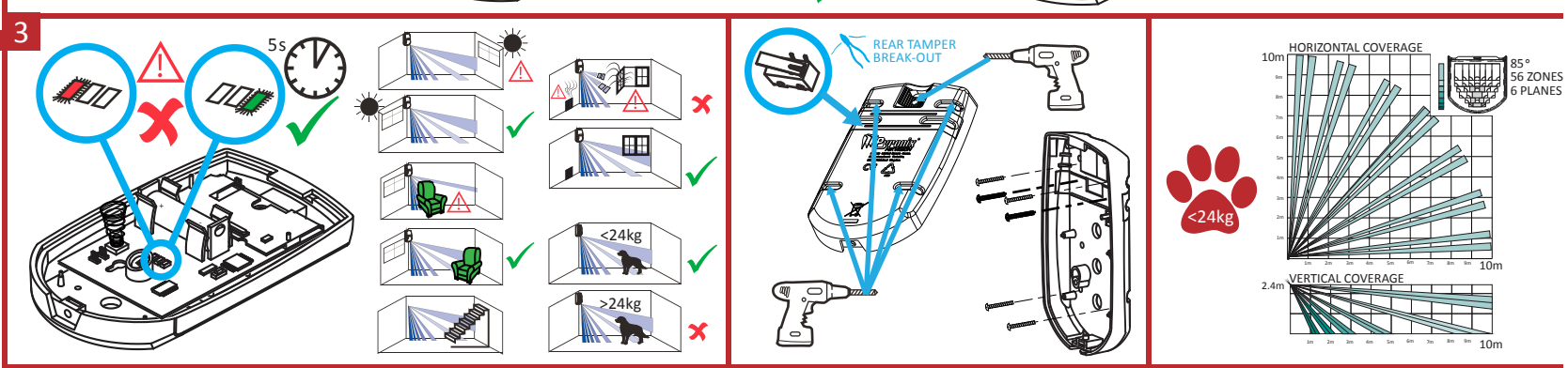

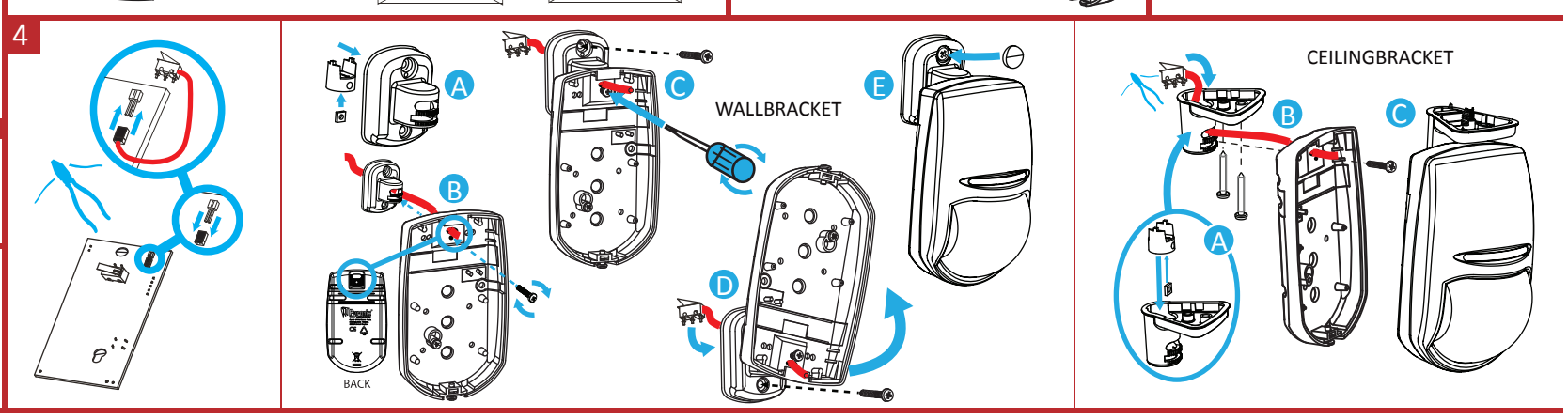

DS-PD1-MC-WWS

Wireless Magnetic Contact

HIKVISION

English

Diagram Reference

The sensor can detect the door or window opening. When the door or window is open, an alarm will be triggered and it will be sent to the alarm center or mobile client via security control panel.
Door Magnetic Sensor Alarm: When the distance between the sensor and the magnetic stick is longer than 3 cm, an alarm will be triggered. The indicator will flash once.
Tamper Alarm: When removing the sensor, an alarm will be triggered.

1 *Appearance*

① ***Indicator***

- Alarm Detection:
  Red LED flashes.
  Detector Formatted:
  Red LED flashes once.
- Display Signal Strength:
  Under the signal strength checking mode:
  Solid Green for 3 s - Strong Signal
  Solid Red for 3 s - Weak Signal

② ***TAMPER Button***

-Tampering Alarm: If the detector is disassembled, an alarm will be triggered.
-Formatting: Remove the battery. Hold the TAMPER button and power the detector on at the same time. The red LED flashes 3 time when the formatting is completed.

③ ***Installation Datum Line on the Sensor***

④ ***Installation Datum Line on the Magnetic Stick***

2 *Detector Power On*

1. Dig the groove to disassemble the device. Remove the front and rear panel. Remove the insulating strip to power on the device.
Note: Do not disassemble the device with sharps.
2. Assemble the front panel and rear panel by align ingthe Indicator groove on the front panel with the Indicator light pipe on the rear panel.

3 *Detector Registration*

ⓐ **Register the Detector Locally**

Power on the security control panel. Press the function button once and then trigger the detector. And you can add the detector accroding to the voice prompt. The green LED of the detector will flash 8 times after being successfully added.
Note: The distance between the security control panel and the detector should be less than 50 cm.

ⓑ **Register the Detector via APP**

1. Log in to the **APP Store** and input "Hik-Connect" to search the mobile client.
2. Download and install Hik-Connect to your phone.
3. After installing, tap to run the client.
4. Power on the security control panel.
5. Log in the Hik-Connect and ap the icon "+" at the upper-right coner of the Hik-Connect page to add the security control panel. You can scan the QR code on the device rear panel or on the package box, or input the device serial No. manually to add the device when the device is in the registration mode.
6. After adding the security control panel, tap the arming status icon on the right of the security control panel's name to enter the Partition page.
7. Tap the "+" icon on the Partition page to add the peripherals.

4 *Detector Installation*

1. Check Signal Strength
Enter the signal checking mode by operating on the control panel.Trigger the detector.
Solid Green for 3 s - Strong Signal
Solid Red for 3 s - Weak Signal
2. Install the Detector
Paste the sponge tape on the rear side of the detector.
Paste the detector on the required place.
Note: To make the TAMPER work properly, the thickness of the sponge tape should be no more than 1mm.
3. Paste the sensor at the door or window's edge. Make sure the sensor is aligned with the door or window's edge.
4. Paste the magnetic stick at the door or window's edge. Make sure the magnetic stick is aligned with the door or window's edge.

Specification

Wireless	Frequency	433/868MHz
	Modulation	2GFSK
	Transmission Distance	800m (Open Area)
Indicator	LED	1(Dual-Color)
Power Supply	Battery	CR123A
Tamper	Tamper	Supported
Materials and Environment	Temperature	–10℃ to 55℃
	Humidity	10% to 90%
	Dimension(W*H*D)	25 x 84 x 20.99mm
	Weight	37.0g

1

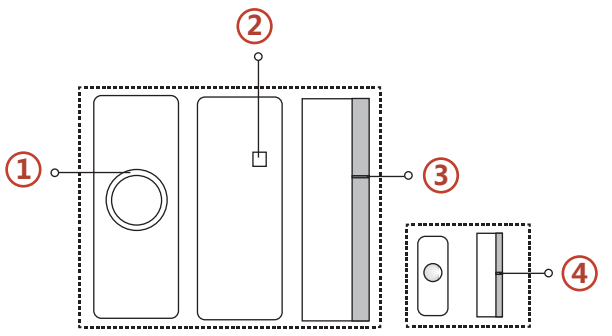

This product and - if applicable - the supplied accessories too are marked with "CE" and comply therefore with the applicable harmonized European standards listed under the RE Directive 2014/53/EU, the EMC Directive 2014/30/EU, the LVD Directive 2014/35/EU, the RoHS Directive 2011/65/EU.

2

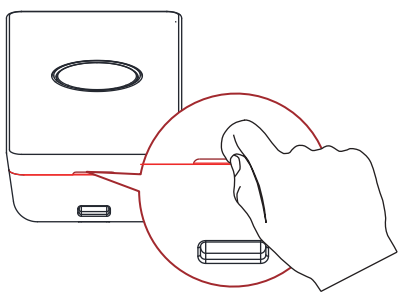

3

4

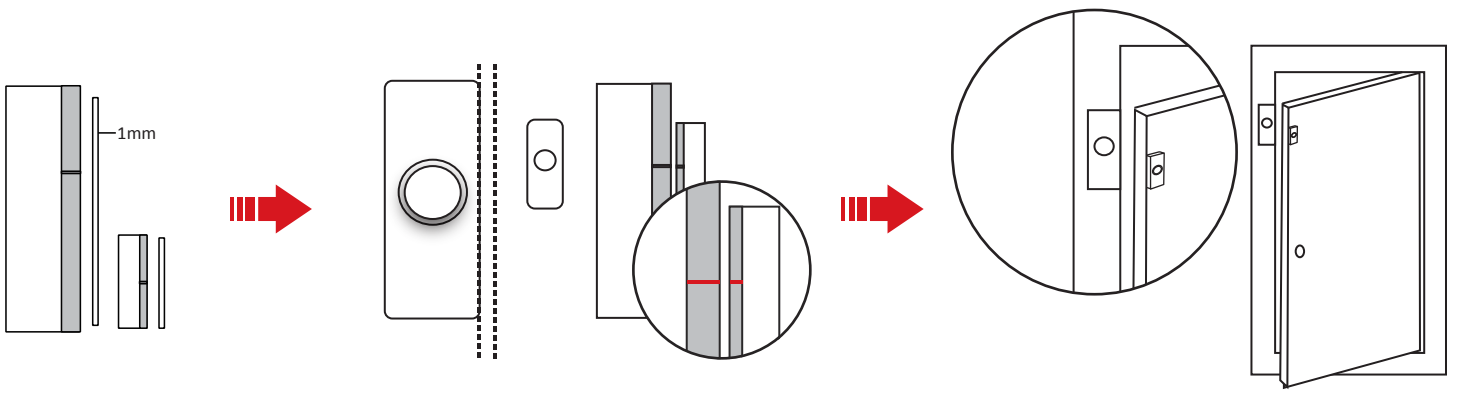

DS-19K00-Y/DS-PKFE-5

Wireless Keyfob

HIKVISION

ENGLISH

Diagram References

1 Appearance

① Indicator ② Away Arming ③ Clearing Alarm
④ Stay Arming ⑤ Disarming ⑥ Panic Alarm(Hold for 2s)

Indicator
Red: Press the Key Green: Successful Operation

2 Installation

1. Dig the groove to disassemble the device. Remove the front and rear panel. Remove the insulating strip to power on the device.
Note: Do not disassemble the device with sharps.
2. Assemble the front panel and rear panel.

CAUTION
RISK OF EXPLOSION IF BATTERY IS REPLACED BY AN INCORRECT TYPE.
DISPOSE OF USED BATTERIES ACCORDING TO THE INSTRUCTIONS

CHEMICAL BURNING DANGER
DO NOT SWALLOW THE BATTERY
KEEP NEW AND USED BATTERIES AWAY FROM THE CHILDREN

3 Registration

Add Keyfob
You can add keyfob to the security control panel via the web client of the control panel.
1. Click System → Keyfob to enter the Keyfob Management page.
2. Click Add and press any key on the keyfob.
3. Set the keyfob parameters.
4. Click OK.
Note: If the keyfob is required to be added to wired security control panel, refer to the User Manual of Wired Security Control Panal for connecting details.

Delete Keyfob
On the Keyfob Management page, you can delete a selected keyfob or check multiple keyfobs and click Delete to delete in batch.
Note: You need to format the keyfob after deleting to unregister it from a control panel, which allows you to add the keyfob to another control panel.

Formatting
1. Remove the battery.
2. Hold the Away Arming key of the keyfob, and reinstall the battery at the same time to power the keyfob on . The formatting is completed after the red LED flashes three times.

Specification

Wireless	Frequency	433/868MHz
	Modulation	2GFSK
	Transmission Distance	300m (Open Area)
Indicator	LED	Red: Press the Key Green: Successful Operation
Power Supply	Battery	CR2032 3.0V
Materials and Environment	Temperature	–10℃ to 55℃
	Humidity	10%~90%
	Dimension(W*H*D)	63.3*48.7*16.3mm
	Weight	24.5g

1

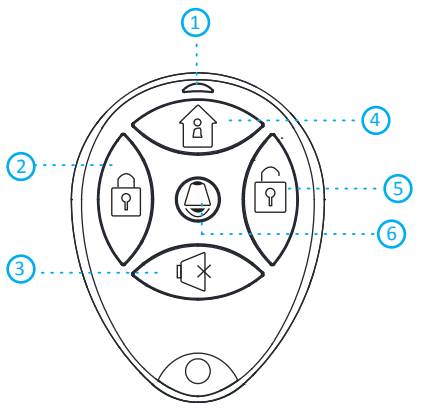

2

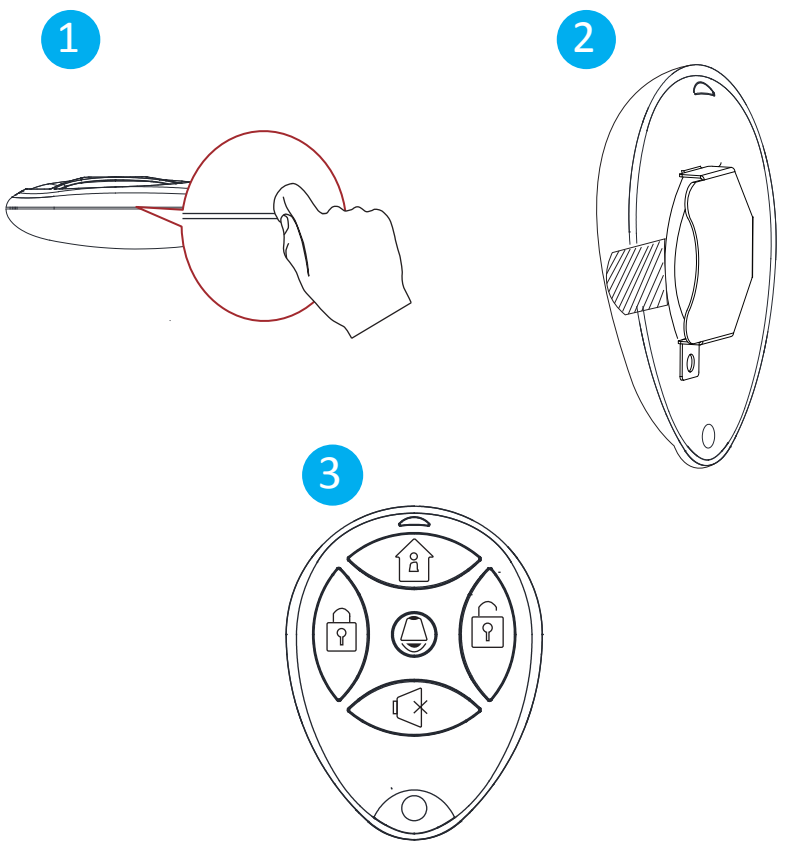

3

Product Information

COPYRIGHT ©2018 Hangzhou Hikvision Digital Technology Co., Ltd.
ALL RIGHTS RESERVED.
Any and all information, including, among others, wordings, pictures, graphs are the properties of Hangzhou Hikvision Digital Technology Co., Ltd. or its subsidiaries (hereinafter referred to be "Hikvision"). This user manual (hereinafter referred to be "the Manual") cannot be reproduced, changed, translated, or distributed, partially or wholly, by any means, without the prior written permission of Hikvision. Unless otherwise stipulated, Hikvision does not make any warranties, guarantees or representations, express or implied, regarding to the Manual.

About this Manual
This Manual is applicable to the Axiom Security Control Panel Kit.
The Manual includes instructions for using and managing the product. Pictures, charts, images and all other information hereinafter are for description and explanation only. The information contained in the Manual is subject to change, without notice, due to firmware updates or other reasons. Please find the latest version in the company website (http://overseas.hikvision.com/en/).
Please use this user manual under the guidance of professionals.

HIKVISION Trademarks Acknowledgement and other Hikvision's trademarks and logos are the properties of Hikvision in various jurisdictions. Other trademarks and logos mentioned below are the properties of their respective owners.

Components

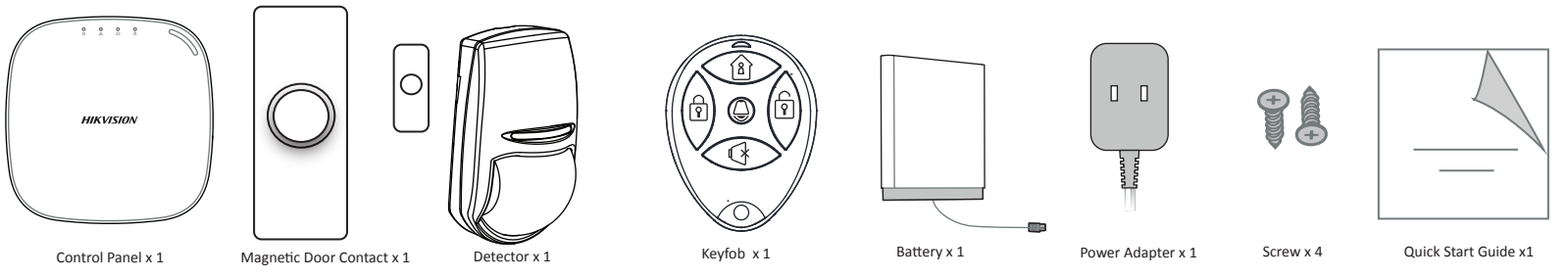

Control Panel x 1 | Magnetic Door Contact x 1 | Detector x 1 | Keyfob x 1 | Battery x 1 | Power Adapter x 1 | Screw x 4 | Quick Start Guide x1

DS-PWA32-H

Wireless Security Control Panel

FRANÇAIS

Références du schéma

1 Apparence

Remarque : la fonction GPRS ou 3/4G (activée via la fente pour carte SIM intégrée) dépend du modèle d'appareil.

1. Alimentation secteur — Allumer / Mise hors tension
2. Panne — Panne du système / Aucune panne
3. Liaison — Le panneau a été ajouté au compte Hik-Connect / Le panneau n'a pas été ajouté au compte Hik-Connect
4. Armer/Désarmer — Armé / Désarmé
5. Alarme — Alarme déclenchée / Dispositif saboté / Aucune alarme
6. Logement de carte SIM
7. Ressort anti-sabotage
8. Bouton de réinitialisation
9. Commutateur AP/STA
10. Connecteur de batterie
11. Interface réseau
12. Port d'alimentation

Remarque : retirez le capot arrière, car des composants et des interfaces sont situés sur le capot arrière.

2 Installation

1. Desserrez la vis du capot arrière. Faites glisser le capot arrière et retirez-le du panneau de commandes
2. Insérez une carte SIM dans la fente dédiée.
3. Connectez la batterie au panneau de commandes.
4. Connectez l'adaptateur d'alimentation au panneau de commandes et à une prise électrique. Le voyant devient vert au bout d'environ 30 s, ce qui signifie que le dispositif est sous tension.
   Remarque : lorsque le panneau de commandes est dépourvu de carte SIM, de batterie, n'est pas connecté à alimentation secteur ou au réseau, il connaît un dysfonctionnement.
5. Connectez le câble Ethernet à une prise Internet. Quand le dispositif est ajouté à un compte Hik-Connect, l'indicateur de liaison devient vert.
6. Fixez le capot arrière dans la position d'installation avec les vis fournies. Montez le panneau de commandes sur le capot arrière et serrez la vis du capot arrière pour terminer l'installation.

★ Ouverture latérale
Si vous devez acheminer le câble par le bas du capot, retirez la plaque de l'ouverture latérale.

★ Vis SABOTAGE
Vous devez absolument fixer la vis SABOTAGE.

3 Configuration

Configuration via l'application

1. Connectez-vous à la boutique d'applications « App Store » ou « Google Play » et saisissez « Hik-Connect » pour rechercher et installer le client mobile.
2. Connectez-vous à l'application via votre compte Hi-Connect.
3. Touchez « Ajouter un dispositif ». Scannez le code QR du dispositif figurant sur l'étiquette collée sur le panneau arrière.
4. Touchez « Connexion au réseau ». Sélectionnez « Connexion sans fil (AP) » comme mode de connexion.
5. Placez le commutateur de mode AP/STA sur la position AP et touchez « Confirmer ».
6. Touchez « Connexion Wi-Fi » dans la fenêtre qui s'affiche. Sélectionnez un réseau Wi-Fi stable auquel vous connecter et cliquez sur « Suivant ».
7. Créez un mot de passe pour activer le dispositif.
8. Placez le commutateur de mode AP/STA sur la position STA.

Remarque : vous devez saisir le code de vérification (figurant sur l'étiquette du dispositif collée sur le panneau arrière) avant l'activation si vous ajoutez le dispositif en entrant son numéro de série (NS).

Configuration avec le client Web

Connexion au client Web

- Adresse IP par défaut en cas d'utilisation d'un navigateur mobile en mode AP : 192.168.8.1. Le dispositif doit être en mode AP.
- Adresse IP par défaut en cas de connexion directe du câble réseau à l'ordinateur : 192.0.0.64.

Saisissez l'adresse IP du dispositif dans la barre d'adresse du navigateur Web. Créez un mot de passe pour activer le dispositif et vous connecter au client Web.

Ajout d'une caméra pour la zone

1. Cliquez sur « Système - Caméra réseau » pour pouvoir ajouter deux caméras au panneau de commandes.
2. Cliquez sur « Dispositif sans fil-Zone », sélectionnez une zone, cliquez sur l'icône « Réglages » et sélectionnez une caméra à associer à la zone.
   Vous pouvez également associer une caméra à la zone via l'application. Pour en savoir plus, consultez le manuel d'utilisation du panneau de commandes de sécurité sans fil.

Configuration de la notification push vidéo (Video-Push)

Vous pouvez visionner la vidéo de l'alarme via l'application et l'e-mail. Pour une configuration détaillée, reportez-vous au manuel d'utilisation du panneau de commandes de sécurité.

Configuration avec le client iVMS-4200

1. Téléchargez et installez le client iVMS-4200.
   Remarque : vous pouvez télécharger le logiciel client sur le site Web officiel : www.hikvision.com.
2. Accédez à la page « Gestion des dispositifs », sélectionnez le dispositif dans la liste des dispositifs en ligne ; cliquez sur « Modifier les paramètres réseau », modifiez le port à 80, puis cliquez sur « Ajouter au client ».
   Remarque : vous devez activer le dispositif à la première utilisation.

★ Pour un commutateur multilingue, veuillez consulter le manuel d'utilisation du panneau de commandes de sécurité (scanner le code QR) pour en savoir plus.

4 Fonctionnement du bouton de fonction

Remarque : ajoutez la carte ou le porte-clés via le client Web avant d'ajouter le dispositif périphérique pour annuler l'alarme de sabotage.

Ajout d'un dispositif périphérique

Quand le panneau de commandes n'est pas en mode de configuration, appuyez sur le bouton de fonction situé sur le côté du panneau de commandes et déclenchez un dispositif périphérique.

Remarque : les télécommandes ne peuvent pas être ajoutées en utilisant le bouton de fonction.

Vérification du signal RF

Quand le panneau de commandes n'est pas en mode de configuration, appuyez deux fois sur le bouton de fonction et vous pourrez vérifier la force du signal RF sur le dispositif périphérique.

Spécification

Connexion de dispositif sans fil	Alarm Input	32
	Alarm Output	32
	Sirène	2
	Télécommande	8
	Partition	1
Interaction	Sortie audio	1, 1,5 W
RF	Fréquence RF	868 MHz
	Modulation RF	2GFSK
	Portée RF	800 m (espace dégagé)
Réseau filaire	Ethernet	10/100 Mbit/s auto-adaptatif
Réseau cellulaire	GPRS, 3/4G	Fonctions de notification push vers ARC et cloud, de notification par message SMS et de notification audio via appel téléphonique
Wi-Fi	Standard	802.11b/g/n
	Cryptage	Pris en charge
	Canal	2,4 GHz
Application et protocole	Application	iVMS-4200 et application mobile
	Protocole	SIA - Contact ID
Utilisateur	Utilisateur	13 (1 installateur, 1 administrateur et 11 utilisateurs généraux)
Autres	Puissance	5 V CC, 10 W
	Consommation (sans disque dur)	< 5,6 W
	Température de fonctionnement	-10 °C à 55 °C
	Humidité de fonctionnement	10 à 90 %
	Matériau de la coque	PC+ABS
	Dimensions (l x H x L)	155 x 155 x 35 mm

PORTUGUÊS

Referências do diagrama

1 Aparência

Observação: A função GPRS ou 3/4G (implementada com a entrada para cartão SIM embutida) depende do modelo do dispositivo.

1. Alimentação CA — Ativação / Desativação
2. Falha — Falha no sistema / Sem falhas
3. Conexão — O painel foi adicionado à conta Hik-connect / O painel não foi adicionado à conta Hik-connect
4. Armar/desarmar — Armado / Desarmado
5. Alarme — Um alarme ocorreu / Dispositivo violado / Não há alarmes
6. Entrada para cartão SIM
7. Mola antiviolação
8. Botão Redefinir
9. Interruptor AP e STA
10. Conector da bateria
11. Interface de rede
12. Entrada de alimentação

Observação: Remova a tampa traseira. Alguns dos componentes e interfaces estão no painel traseiro.

2 Instalação

1. Afrouxe o parafuso na tampa traseira. Deslize a tampa traseira e remova-a do painel de controle.
2. Insira um cartão SIM na entrada para cartão SIM.
3. Conecte a bateria ao painel de controle.
4. Conecte o adaptador de energia ao painel de controle e em uma tomada elétrica. O indicador de alimentação fica verde após cerca de 30 segundos, o que significa que o dispositivo está ligado.
   Observação: As condições de ausência de cartão SIM, ausência de bateria, alimentação CA desligada ou rede desconectada causarão falha no painel de controle.
5. Conecte o cabo Ethernet a uma tomada de internet. Enquanto o dispositivo é adicionado à conta Hik-Connect, o indicador de conexão fica verde.
6. Trave a tampa traseira na posição de instalação com os parafusos fornecidos. Fixe o painel de controle na tampa traseira e aperte o parafuso da tampa traseira para completar a instalação.

★ Abertura lateral
Se você precisar passar o cabo pelo fundo do painel, remova a chapa da abertura lateral.

★ Parafuso antiviolação
É obrigatório apertar o parafuso antiviolação.

3 Configuração

Configuração via app

1. Acesse a App Store ou o Google Play e insira Hik-Connect para buscar e instalar o cliente para celular.
2. Acesse o app com a conta Hik-Connect.
3. Toque em Adicionar dispositivo. Leia o código QR no painel traseiro (na etiqueta).
4. Toque em Conectar a uma rede. Selecione Conexão sem fio (AP) como modo de conexão.
5. Posicione o botão dos modos AP/STA em AP e toque em Confirmar.
6. Toque em Conectar ao Wi-Fi na janela de aviso. Selecione e conecte a uma rede Wi-Fi estável e clique em Avançar.
7. Crie uma senha para ativar o dispositivo.
8. Coloque o interruptor de modo AP/STA na posição STA.

Observação: É necessário inserir o Código de verificação (na etiqueta do dispositivo colada no painel traseiro) antes da ativação, caso você esteja adicionando o dispositivo através da inserção do número de série (SN).

Configurar via Cliente Web

Acesse o Cliente Web

- O endereço IP padrão ao usar o navegador móvel em modo AP é: 192.168.8.1. O dispositivo deve estar em modo AP.
- O endereço IP padrão ao conectar o cabo de rede diretamente no computador é: 192.0.0.64.

Insira o endereço IP do dispositivo na barra de endereços do navegador da internet. Crie uma senha para ativar o dispositivo e acesse o cliente Web.

Adicione uma câmera para a zona

1. Clique em Sistema - Câmera de rede, e você poderá adicionar duas câmeras no painel de controle.
2. Clique em Dispositivo sem fio - Zona, selecione uma zona, clique no ícone Configurações e selecione uma câmera a ser conectada à zona.
   Também é possível conectar uma câmera à zona através do app. Consulte o Manual do Usuário do Painel de Controle de Segurança Sem Fio para ver os detalhes.

Configurar o Vídeo-Push

Você pode visualizar o vídeo do alarme através do app e via e-mail. Para configurações detalhadas, consulte o Manual do Usuário do Painel de Controle de Segurança.

Configurar via Cliente 4200

1. Baixe e instale o cliente iVMS-4200.
   Observação: Obtenha o software cliente no site oficial: www.hikvision.com.
2. Entre na página Gerenciamento de Dispositivos, selecione o dispositivo na Lista de Dispositivos Online, clique em Editar configurações da rede, altere a porta para 80 e clique em Adicionar ao cliente.
   Observação: Você deverá ativar o dispositivo em seu primeiro uso.

★ Para alterar entre os idiomas, consulte o Manual do Usuário do Painel de Controle de Segurança (leia o código QR) para obter detalhes.

4 Operação do botão de função

Observação: Adicione o cartão ou controle remoto através do cliente Web antes de adicionar um dispositivo periférico para restabelecer o alarme de violação.

Adicionar dispositivo periférico

Enquanto o painel de controle não estiver em modo de configuração, pressione uma vez o botão de função na lateral do painel de controle e acione um dispositivo periférico.

Observação: Controles remotos não podem ser adicionados através da operação do botão de função.

Verificar sinal de RF

Enquanto o painel de controle não estiver em modo de configuração, pressione duas vezes o botão de função e você poderá verificar a intensidade do sinal de RF no dispositivo periférico.

Especificações

Conexão de dispositivos sem fio	Alarm Input	32
	Alarm Output	32
	Sirene	2
	Comando	8
	Divisão	1
Interação	Saída de áudio	1, 1,5 W
RF	Frequência de RF	868 MHz
	Modulação de RF	2GFSK
	Distância de RF	800 m (espaço aberto)
Rede com fios	Ethernet	Autoadaptativa 10M/100M
Rede celular	GPRS, 3/4G	Suporta notificações push de relatórios para ARC e nuvem, notificações em texto via SMS e notificações em áudio via chamada telefônica
Wi-Fi	Padrão	802.11b/g/n
	Criptografia	Suportado
	Canal	2.4G
Aplicação e protocolo	Aplicativo	iVMS-4200, e app para celular
	Protocolo	SIA - Contact ID
Usuário	Usuário	13 (1 instalador, 1 administrador e 11 usuários gerais)
Outros	Power (Alimentação)	5 VCC, 10 W
	Consumo (sem o disco rígido)	<5,6 W
	Temperatura de operação	-10 °C a 55 °C
	Umidade de operação	10% a 90%
	Material do invólucro	PC+ABS
	Dimensões (L x A x P)	155 x 155 x 35 mm

ITALIANO

Riferimenti agli schemi

1 Aspetto

Nota: La disponibilità della funzione GPRS o 3/4G (implementata nello slot della scheda SIM incorporato) dipende dal modello del dispositivo.

1. Alimentazione CA — Accensione / Spegnimento
2. Errore — Guasto di sistema / Nessun guasto
3. Collegamento — Pannello aggiunto all'account Hik-connect / Pannello non aggiunto all'account Hik-connect
4. Inserimento/Disinserimento — Inserito / Disinserito
5. Allarme — Occorrenza di allarme / Manomissione dispositivo / Nessun allarme
6. Slot della scheda SIM
7. Molla antimanomissione
8. Pulsante di reset
9. Selettore AP/STA
10. Connettore della batteria
11. Interfaccia di rete
12. Interfaccia di alimentazione

Nota: Rimuovere il coperchio posteriore, poiché alcuni componenti e interfacce si trovano nel pannello posteriore.

2 Installazione

1. Allentare la vite sul coperchio posteriore. Far scorrere il coperchio posteriore e rimuoverlo dal pannello di controllo.
2. Inserire una scheda SIM nello slot apposito.
3. Collegare la batteria al pannello di controllo.
4. Collegare l'adattatore di alimentazione al pannello di controllo e a una presa di corrente. Dopo circa 30 secondi l'indicatore di alimentazione si illumina in verde ad indicare che il dispositivo è acceso.
   Nota: I casi di assenza di scheda SIM, assenza di batteria, interruzione di alimentazione CA o disconnessione di rete causano un guasto del pannello di controllo.
5. Collegare il cavo Ethernet a una presa internet. Mentre il dispositivo viene aggiunto a un account Hik-Connect, l'indicatore di collegamento si accende in verde.
6. Fissare il coperchio posteriore nella posizione di installazione con le viti in dotazione. Applicare il pannello di controllo sul coperchio posteriore, quindi stringere le viti del coperchio per terminare l'installazione.

★ Apertura laterale
Per far passare i cavi attraverso la parte inferiore del pannello e rimuovere il foglio protettivo del lato di apertura.

★ Vite ANTIMANOMISSIONE
È obbligatorio fissare la vite ANTIMANOMISSIONE.

3 Impostazione

Impostazione tramite APP

1. Accedere ad App Store o Google Play e inserire Hik-Connect per cercare e installare il client mobile.
2. Accedere all'APP con l'account Hik-Connect.
3. Toccare Aggiungi dispositivo. Effettuare la scansione del codice QR situato sul pannello posteriore del dispositivo (sull'etichetta).
4. Toccare Connetti alla rete. Selezionare Connessione wireless (AP) come modalità di connessione.
5. Spostare il selettore di modalità AP/STA in posizione AP e toccare Conferma.
6. Toccare Connetti a Wi-Fi sulla finestra di richiesta a comparsa. Selezionare una rete Wi-Fi stabile e connettersi ad essa, poi fare clic su Avanti.
7. Creare una password per attivare il dispositivo.
8. Spostare il selettore di modalità AP/STA in posizione STA.

Nota: In caso di aggiunta del dispositivo tramite inserimento del numero di serie (SN), occorre immettere il codice di verifica (disponibile sull'etichetta del dispositivo applicata al pannello posteriore) prima dell'attivazione.

Impostazione tramite Client web

Accedere al client web

- Indirizzo IP predefinito in caso di utilizzo del browser mobile in modalità AP: 192.168.8.1. Il dispositivo deve essere in modalità AP.
- Indirizzo IP predefinito in caso di connessione diretta del cavo di rete al computer: 192.0.0.64

Inserire l'indirizzo IP del dispositivo nella barra degli indirizzi del browser web. Creare una password per attivare il dispositivo e accedere al client web.

Aggiungere una telecamera per la zona

1. Facendo clic su Sistema-Telecamera di rete, è possibile aggiungere due telecamere al pannello di controllo.
2. Fare clic su Dispositivo wireless-Zona, selezionare una zona, fare clic sull'icona Impostazioni e selezionare una telecamera da collegare alla zona.
   È anche possibile collegare una telecamera alla zona tramite APP; per ulteriori dettagli consultare il manuale d'uso del pannello di controllo sicurezza wireless.

Configurazione video push

È possibile visualizzare i video di allarme tramite APP ed e-mail. Per i dettagli delle impostazioni, consultare il manuale d'uso del pannello di controllo.

Impostazione tramite Client 4200

1. Scaricare e installare il client iVMS-4200.
   Nota: Scaricare il software client dal sito web ufficiale: www.hikvision.com.
2. Accedere alla pagina di Gestione dei dispositivi, selezionare il dispositivo dall'elenco di dispositivi online, fare clic su Modifica impostazioni di rete, inserire il numero di porta 80 e fare clic su Aggiungi al client.
   Nota: Il dispositivo deve essere attivato per il primo utilizzo.

★ Per ulteriori dettagli in caso di switch multilingua, consultare il manuale d'uso del pannello di controllo di sicurezza (scansione del codice QR).

4 Utilizzo del tasto funzione

Nota: L'aggiunta di schede o portachiavi tramite client web deve avvenire prima di aggiungere dispositivi periferici per cancellare gli allarmi di manomissione.

Aggiungere il dispositivo periferico

Quando il pannello di controllo non si trova in modalità di configurazione, premere una volta il tasto funzione sul lato del pannello di controllo per attivare un dispositivo periferico.

Nota: I portachiavi non possono essere aggiunti tramite l'uso del tasto funzione.

Controllo del segnale RF

Quando il pannello di controllo non si trova in modalità di configurazione, premere due volte il tasto funzione per controllare l'intensità del segnale RF sul dispositivo periferico.

Specifiche

Connessione dispositivo wireless	Alarm Input	32
	Alarm Output	32
	Sirena	2
	Portachiavi	8
	Partizione	1
Interazione	Uscita audio	1, 1,5 W
RF	Frequenza RF	868 MHz
	Modulazione RF	2 GFSK
	Distanza RF	800 m (Spazi aperti)
Rete cablata	Ethernet	Auto adattivo 10 M/100 M
Rete cellulare	GPRS, 3/4G	Supporta notifiche di segnalazione verso ARC e Cloud, notifiche testuali tramite SMS e notifiche audio tramite chiamate telefoniche
Wi-Fi	Standard	802.11b/g/n
	Crittografia	Supportato
	Canale	2,4 GHz
Applicazione e protocollo	Applicazione	iVMS-4200 e aPP mobile
	Protocollo	SIA - ID contatto
Utente	Utente	13 (1 Installatore, 1 Amministratore e 11 Utenti generali)
Altro	Alimentazione	5 V CC, 10 W
	Consumo (senza HDD)	<5,6 W
	Temperatura operativa	Da -10 °C a 55 °C
	Umidità di funzionamento	Da 10% a 90%
	Materiale del guscio	PC+ABS
	Dimensioni (L x A x P)	155 x 155 x 35 mm

ESPAÑOL

Referencias del diagrama

1 Apariencia

Nota: La función GPRS o 3/4G (implementada con ranura para tarjeta SIM) depende del modelo del dispositivo.

1. Alimentación CA — Encendido / Apagado
2. Fallo — Fallo del sistema / Sin error
3. Conexión — Panel agregado a la cuenta Hik-Connect / Panel no agregado a la cuenta Hik-Connect
4. Armar/desarmar — Armado / Desarmado
5. Alarma — Ocurrió una alarma / Dispositivo manipulado / Ninguna alarma
6. Ranura de la tarjeta SIM
7. Resorte de sabotaje
8. Botón Reset (Reiniciar)
9. Interruptor de «Punto de acceso»/«Estación de trabajo»
10. Conector de batería
11. Interfaz de red
12. Interfaz de alimentación

Nota: Retire la cubierta posterior para acceder a algunos de los componentes y conexiones del panel posterior.

2 Instalación

1. Afloje el tornillo de la cubierta posterior. Deslice hacia abajo la cubierta posterior y retírela del panel de control.
2. Inserte una tarjeta SIM en la ranura de la tarjeta SIM.
3. Conecte la batería al panel de control.
4. Conecte el adaptador de alimentación al panel de control y a una toma de corriente. El indicador de energía se vuelve verde unos 30 segundos después, lo que significa que el dispositivo está encendido.
   Nota: Los siguientes estados provocarán un fallo en el panel de control: sin tarjeta SIM, sin batería, sin corriente o red desconectada.
5. Conecte el cable Ethernet a una salida de Internet. El indicador de enlace pasa a verde mientras se agrega el dispositivo a la cuenta Hik-Connect.
6. Asegure la cubierta posterior en la posición de instalación con los tornillos provistos. Coloque la cubierta posterior en el panel de control y apriete el tornillo para completar la instalación.

★ Apertura lateral
Si necesita pasar el cable a través de la parte inferior del panel, retire la lámina de la apertura lateral.

★ Tornillo antimanipulación
Es obligatorio asegurar el tornillo antimanipulación.

3 Configuración

Configurar mediante la aplicación

1. Acceda a la App Store o a Google Play e introduzca Hik-Connect para buscar e instalar el cliente móvil.
2. Inicie sesión en la aplicación con la cuenta de Hi-Connect.
3. Pulse Añadir dispositivo. Escanee el código QR del panel trasero (en la etiqueta).
4. Pulse Conectar a una red. Seleccione Conexión inalámbrica (AP) como modo de conexión.
5. Sitúe el interruptor de modo AP/STA en posición AP, pulse Confirmar.
6. Pulse Conectar a wifi en la ventana emergente. Seleccione y conéctese a una red wifi estable y haga clic en Siguiente.
7. Cree una contraseña para activar el dispositivo.
8. Pulse el interruptor de modo «Punto de acceso/Estación de trabajo» para seleccionar Estación de trabajo.

Nota: Debe introducir el código de verificación (situado en la etiqueta del dispositivo pegada en el panel trasero) antes de la activación si añade el dispositivo introduciendo el número de serie.

Configure a través del cliente web

Inicie sesión en el cliente web

- Dirección IP predeterminada al utilizar el navegador móvil en modo AP: 192.168.8.1. El dispositivo debe estar en modo AP.
- Dirección IP predeterminada al conectar el cable de red directamente al ordenador: 192.0.0.64

Introduzca la dirección IP del dispositivo en la barra de direcciones del navegador web. Cree una contraseña para activar el dispositivo e inicie sesión en el cliente web.

Añadir una cámara para la zona

1. Haga clic en Cámara de red de sistema, y podrá añadir dos cámaras para el panel de control.
2. Haga clic en Zona de dispositivo inalámbrico y seleccione una zona. Haga clic en el icono de Ajustes y seleccione una cámara para vincular a esa zona.
   También puede vincular una cámara a la zona a través de la aplicación. Consulte el Manual de usuario del Panel de control de seguridad inalámbrico para más información.

Configure las notificaciones de vídeo

Puede ver el vídeo de alarma a través de la aplicación y el correo electrónico. Para ver los detalles de la configuración, consulte el manual de usuario del panel de control de seguridad.

Configuración a través del cliente 4200

1. Descargue e instale el cliente iVMS-4200.
   Nota: Obtenga el software de cliente en la página web oficial: www.hikvision.com.
2. Acceda a la página de Administración de dispositivo, seleccione el dispositivo en la lista de dispositivos en línea, haga clic en Editar ajustes de red, cambie el puerto a 80 y haga clic en Añadir a cliente.
   Nota: Debe activar el dispositivo para su primer uso.

★ Para el cambio de idioma consulte el Manual de usuario del panel de control de seguridad (escanee el código QR) para más información.

4 Operación del botón de función

Nota: Añada una tarjeta o un llavero a través del cliente web antes de añadir un dispositivo periférico para eliminar una alarma antimanipulación.

Agregar un dispositivo periférico

Estando el panel de control fuera del modo de configuración, pulse el botón de función en el costado del panel de control una vez y active un dispositivo periférico.

Nota: No es posible agregar tokens de hardware mediante el accionamiento del botón de función.

Verifique la señal de radiofrecuencia

Estando el panel de control fuera del modo de configuración, pulse dos veces el botón de función para verificar la intensidad de la señal de radiofrecuencia del dispositivo periférico.

Especificación

Conexión de dispositivo inalámbrico	Alarm Input	32
	Alarm Output	32
	Sirena	2
	Llavero transmisor	8
	Partición	1
Interacción	Salida de audio	1, 1,5 W
Radiofrecuencia	Frecuencia RF	868 MHz
	Modulación de RF	2GFSK
	Distancia de radiofrecuencia	800 m (distancia abierta)
Red por cable	Ethernet	10 M/100 M autoadaptativo
Red móvil	GPRS, 3/4G	Compatible con informe de notificación push a ARC y la nube, notificación de texto a través de SMS y notificación de audio a través de llamada telefónica
Wi-Fi	Estándar	802.11b/g/n
	Cifrado	Compatible
	Canal	2,4 GHz
Aplicación y protocolo	Aplicación	iVMS-4200 y aplicación móvil
	Protocolo	SIA - ID de contacto
Usuario	Usuario	13 (1 instalador, 1 administrador y 11 usuarios generales)
Otros	Alimentación	5 V CC, 10 W
	Consumo (sin HDD)	< 5,6 W
	Temperatura de funcionamiento	de -10 °C a 55 °C
	Humedad de funcionamiento	10 % a 90 %
	Material de la carcasa	PC + ABS
	Dimensiones	155 x 155 x 35 mm

РУССКИЙ

Пояснения к рисункам

1 Внешний вид

Примечание: Наличие функции GPRS или 3/4G (при встроенном слоте для SIM-карты) зависит от модели устройства.

1. Питание переменного тока — Включение устройства / Выключение устройства
2. Неисправность — Системная ошибка / Нет ошибок
3. Подключение — Панель добавлена к учетной записи Hik-Connect / Панель не добавлена к учетной записи Hik-Connect
4. Постановка на охрану/снятие с охраны — Поставлено на охрану / Снято с охраны
5. Тревога — Сработала сигнализация / Устройство взломано / Нет сигналов тревоги
6. Гнездо для SIM-карты
7. Пружина противовзломной защиты
8. Кнопка сброса
9. Переключатель AP/STA
10. Разъем батареи
11. Сетевой интерфейс
12. Интерфейс электропитания

Примечание: Удалите заднюю крышку, а также некоторые компоненты и разъемы на задней панели.

2 Установка

1. Открутите винт на задней крышке. Снимите заднюю крышку пульта управления, сдвинув ее вниз.
2. Вставьте SIM-карту в соответствующий слот.
3. Подключите батарею к панели управления.
4. Подключите кабель адаптера питания к панели управления, а вилку адаптера вставьте в розетку. Примерно через 30 сек. индикатор питания загорится зеленым. Это означает, что устройство включено.
   Примечание: Отсутствие SIM-карты, батареи, питания переменного тока или отключение от сети может вызвать сбой в работе панели управления.
5. Подключите кабель Ethernet к разъему глобальной сети. Когда устройство добавляется к учетной записи Hik-Connect, индикатор подключения начинает светиться зеленым цветом.
6. Закрепите заднюю крышку в установочном положении с помощью прилагаемых винтов. Прикрепите панель управления к задней крышке и затяните винт задней крышки для завершения установки.

★ Боковое отверстие
Если вы хотите проложить кабель через нижнюю часть панели, удалите заглушку на боковом отверстии.

★ Винт противовзломной защиты
Следует обязательно закрепить винт противовзломной защиты.

3 Настройка

Настройка через приложение

1. Откройте App Store или Google Play и введите в строку поиска Hik-Connect, чтобы скачать и установить мобильный клиент.
2. Войдите в приложение через учетную запись Hik-Connect.
3. Нажмите «Добавить устройство». Отсканируйте QR-код устройства на задней панели (на этикетке).
4. Нажмите «Подключиться к сети». В качестве режима подключения выберите «Беспроводное соединение (AP)».
5. Переведите переключатель режимов AP/STA в положение AP, нажмите «Подтвердить».
6. Нажмите «Подключиться к Wi-Fi» во всплывающем окне. Выберите точку Wi-Fi со стабильным соединением и нажмите «Далее».
7. Создайте пароль для активации устройства.
8. Переведите переключатель режимов AP/STA в положение STA.

Примечание: если вы добавляете устройство путем ввода его серийного номера, перед активацией необходимо ввести его проверочный код (приведен на этикетке на задней панели устройства).

Настройка через веб-клиент

Войдите в веб-клиент

- Стандартный IP-адрес при использовании мобильного браузера в режиме AP: 192.168.8.1. Устройство должно находиться в режиме AP.
- Стандартный IP-адрес при подключении сетевого кабеля напрямую к компьютеру: 192.0.0.64.

Введите IP-адрес устройства в строке поиска веб-браузера. Создайте пароль для активации устройства и входа в веб-клиент.

Добавление камеры к зоне

1. Нажмите «Система – сетевая камера», и вы можете добавить две камеры на панель управления.
2. Нажмите «Беспроводное устройство – зона», выберите зону, нажмите значок «Параметры» и выберите камеру для привязки к зоне.
   Вы также можете привязать камеру к зоне через приложение. Для получения подробной информации см. «Руководство пользователя к панели управления системой безопасности беспроводной сети».

Настройка всплывающих видеоуведомлений

Вы можете просматривать сигнальное видео через приложение и по электронной почте. Для получения подробной информации о параметрах настройки см. "Руководство пользователя к панели управления системой безопасности".

Настройка через клиент 4200

1. Скачайте и установите клиент iVMS-4200.
   Примечание: клиентское программное обеспечение можно получить на официальном веб-сайте www.hikvision.com.
2. Откройте страницу «Управление устройствами», выберите устройство во вкладке «Список подключенных устройств», нажмите «Изменить параметры сети», укажите порт 80 и нажмите «Добавить в клиент».
   Примечание: При первом использовании устройства его необходимо активировать.

★ Для получения подробной информации о переходе на другой язык см. «Руководство пользователя к панели управления системой безопасности» (отсканируйте QR-код).

4 Эксплуатация функциональной кнопки

Примечание: чтобы дезактивировать сигнал тревоги при взломе, перед добавлением периферийного устройства добавьте через веб-клиент карту или брелок.

Добавление периферийного устройства

Когда панель управления не находится в режиме настройки, нажмите кратковременно кнопку функций на боковой стороне панели, чтобы активировать периферийное устройство.

Примечание: Брелоки нельзя добавить с помощью кнопки функций.

Проверка радиочастотного сигнала

Когда панель управления не находится в режиме настройки, дважды нажмите кнопку функций, чтобы проверить мощность радиочастотного сигнала периферийного устройства.

Технические данные

Беспроводное подключение устройства	Alarm Input	32
	Alarm Output	32
	Сирена	2
	Брелок	8
	Раздел	1
Взаимодействие	Аудиовыход	1–1,5 Вт
Радиоканал	Частота радиоканала	868 МГц
	Радиочастотная модуляция	2GFSK
	Дальность действия радиоканала	800 м (на открытом пространстве)
Проводная сеть	Ethernet	10M/100M с автоподстройкой
Сотовая сеть	GPRS, 3/4G	Поддержка уведомлений в ARC и облаке, текстовых сообщений SMS и звуковых уведомлений по телефону
Wi-Fi	Стандарт	802.11b/g/n
	Шифрование	Поддерживается
	Канал	2,4 ГГц
Приложение и протокол	Применение	iVMS-4200 и мобильное приложение
	Протокол	SIA – протокол Contact ID
Пользователь	Пользователь	13 (1 установщик, 1 администратор и 11 обычных пользователей)
Другое	Питание	5 В пост. тока, 10 Вт
	Потребляемая мощность (без жесткого диска)	< 5,6 Вт
	Рабочая температура	от -10°C до 55°C
	Влажность в рабочем режиме	10–90 %
	Материал корпуса	ПК/АБС-пластик
	Размеры (Д х Ш х В)	155 x 155 x 35 мм

DS-PD2-P10P-W

Wireless 10m Pet Immune PIR Detector

FRANÇAIS

Références du schéma

1 Contrôle d'un dispositif sans fil

2 Inscription

Veuillez inscrire le détecteur dans un délai de 90 secondes après sa mise en route.

Ajout local

1. Accéder au mode inscription sur le panneau de commandes de sécurité.
2. Ajoutez le détecteur : Maintenez enfoncée la touche d'inscription jusqu'à ce que les trois voyants clignotent en alternance. Le voyant vert clignotera 8 fois si l'inscription est terminée.
3. Test de communication : Relâchez le ressort anti-sabotage pour déclencher l'alarme.

Remarque : La distance entre le panneau de commandes de sécurité et le détecteur doit être inférieure à 50 cm.

Initialisation du détecteur

1. Retirez la batterie pour éteindre le détecteur.
2. 5 secondes plus tard, maintenez enfoncée la touche d'inscription et réinstallez la batterie pour mettre en route le détecteur en même temps pour que les trois voyants commencent à clignoter en alternance. Relâchez la touche d'inscription pendant que les trois voyants clignotent une fois ensemble.

3 Diagnostic (vérifier l'intensité du signal avant le montage)

Avant le montage, assurez-vous que le voyant lumineux reste vert à la position d'installation lorsque le détecteur est en mode de mesure de la force du signal.

4 Câblage du support

Spécification

Caractéristiques de l'objectif	Plage de détection	10 m
	Angle de détection	85°
	Zones de détection	56 zones et 6 plans
	Vitesse de détection	0,3-3,0 m/s
	Hauteur de montage	1,8-2,4 m
Caractéristiques principales	Immunité aux animaux	24 kg
	Technologie Blue Wave	Pris en charge
	Compensation numérique de la température	Pris en charge
	Protection anti-sabotage	Entrée du signal antisabotage avant, arrière et support
	Indicateurs de puissance du signal (SSI)	Pris en charge
Sans fil	Fréquence	868 MHz
	Modulation	2GFSK
	Portée en espace dégagé	800 m
Spécifications électriques	Batterie au lithium 3 V incluse	1x CR123A
	Durée de vie de la batterie (ans)	2
Autres détails	Fonctionnement | rangement	-10 °C à +40 °C (certifiée)
	Poids	125 g
	Dimensions (H x l x P)	117 x 69 x 50 mm
Accessoires	Support de montage au plafond	Pris en charge
	Support de montage mural inclus	Pris en charge

PORTUGUÊS

Referências do diagrama

1 Controle de dispositivo sem fio

2 Registro

Registre o detector dentro de 90 segundos depois de ele ser ligado.

Adicionar localmente

1. Coloque o painel de controle de segurança no modo de registro.
2. Adicione o detector: mantenha pressionada a tecla de registro até que os três LEDs pisquem alternadamente. O LED verde piscará 8 vezes quando o registro for concluído.
3. Teste de comunicação: solte a mola de ANTIVIOLAÇÃO para acionar o alarme.

Observação: A distância entre o painel de controle de segurança e o detector deve ser de menos de 50 cm.

Inicializar o detector

1. Remova a bateria para desligar o detector.
2. Cinco segundos depois, mantenha pressionada a tecla de registro e, ao mesmo tempo, reinstale a bateria para ligar o detector, o que fará com que os três LEDs comecem a piscar alternadamente. Solte a tecla de registro quando os três LEDs piscarem juntos ao mesmo tempo.

3 Diagnóstico (verifique a intensidade do sinal antes de montar)

Certifique-se de que o LED permaneça verde na posição de instalação quando o detector estiver em modo de intensidade de sinal, antes da montagem.

4 Fiação do suporte

Especificação

Características da lente	Faixa de detecção	10 m
	Ângulo de detecção	85°
	Zonas de detecção	56 zonas e 6 planos
	Velocidade de detecção	0,3 a 3,0 m/s
	Altura de montagem	1,8 a 2,4 m
Recursos principais	Imunidade a animais	24 kg
	Tecnologia Blue Wave	Suportado
	Compensação de temperatura digital	Suportado
	Proteção antiviolação	entrada de sinal de violação frontal, traseira e do suporte
	Indicadores de intensidade de sinal (SSI)	Suportado
Sem fio	Frequência	868 MHz
	Modulação	2GFSK
	Alcance em espaço aberto	800 m
óptica selada de visão dupla	Bateria de lítio de 3 V inclusa	1x CR123A
	Duração geral da bateria (anos)	2
Outros detalhes	Operação | armazenagem	-10 °C a +40 °C (certificado)
	Peso	125 g
	Dimensões (A x L x P)	117 x 69 x 50 mm
Acessórios	Suporte montado no teto	Suportado
	Suporte para montagem na parede incluído	Suportado

ITALIANO

Riferimento schemi

1 Controllo dispositivo wireless

2 Registrazione

Registrare il rilevatore entro 90 secondi dopo l'accensione.

Aggiunta locale

1. Entrare in modalità di registrazione del pannello di controllo di sicurezza.
2. Aggiunta rilevatore: Tenere premuto il tasto di registrazione fino a che i tre LED non lampeggiano alternativamente. Il LED verde lampeggia 8 volte al termine della registrazione.
3. Test di comunicazione: Rilasciare la molla MANOMISSIONE per attivare l'allarme.

Nota: La distanza tra il pannello di controllo di sicurezza e il rilevatore deve essere meno di 50 cm.

Inizializzazione del rilevatore

1. Rimuovere la batteria per spegnere il rilevatore.
2. Dopo 5 secondi, premere il tasto di registrazione e reinstallare la batteria allo stesso tempo per accendere il rilevatore e far lampeggiare alternativamente i tre LED. Rilasciare il tasto di registrazione mentre i tre LED lampeggiano insieme una volta.

3 Diagnostica (verificare la potenza del segnale prima di installare il dispositivo)

Assicurarsi che il LED rimanga verde in posizione di installazione mentre il rilevatore è in modalità intensità di segnale prima del montaggio.

4 Cablaggio staffa

Specifiche

Caratteristiche dell'obiettivo	Campo di rilevamento	10 m
	Angolo di rilevamento	85°
	Zone di rilevamento	56 zone e 6 piani
	Velocità di rilevamento	0,3 - 3,0 m/s
	Altezza di montaggio	1,8-2,4 m
Funzioni principali	Immunità agli animali	24 kg
	Tecnologia Blue Wave	Supportato
	Compensazione digitale della temperatura	Supportato
	Protezione da manomissioni	ingresso segnale di manomissione anteriore, posteriore e staffa
	Indicatore potenza segnale (SSI)	Supportato
Wireless	Frequenza	868 MHz
	Modulazione	2 GFSK
	Portata in spazi aperti	800 m
Specifiche elettriche	Batteria al litio da 3 V inclusa	1x CR123A
	Durata generale batteria (anni)	2
Altri dettagli	Operativo / archivio	Da -10 °C a +40 °C (certificata)
	Peso	125 g
	Dimensioni (A x L x P)	117 × 69 × 50 mm
Accessori	Staffa di montaggio a soffitto	Supportato
	Staffa di montaggio a parete inclusa	Supportato

ESPAÑOL

Referencias del diagrama

1 Control del dispositivo inalámbrico

2 Registro

Registre el detector en un periodo de 90 segundos después de encenderlo.

Agregar localmente

1. Asegúrese de que el panel de control de seguridad acceda al modo de registro.
2. Agregar el detector: Mantenga pulsado el botón de registro hasta que los tres ledes parpadeen alternativamente. El led verde parpadeará 8 veces una vez finalizado el registro.
3. Prueba de comunicación: Suelte el muelle de MANIPULACIÓN para disparar la alarma.

Nota: La distancia entre el panel de control de seguridad y el detector debe ser inferior a 50 cm.

Inicializar el detector

1. Retire la pila para apagar el detector.
2. 5 s después, mantenga pulsado el botón de registro y vuelva a insertar la pila para encender el detector al mismo tiempo para que los tres ledes empiecen a parpadear alternativamente. Suelte el botón de registro cuando los tres LED parpadeen a la vez.

3 Diagnóstico (Comprobar intensidad de la señal antes del montaje)

Asegúrese de que el led se mantenga iluminado en verde en la posición de instalación cuando el detector esté en el modo de intensidad de señal antes del montaje.

4 Cableado del soporte

Especificación

Características de la lente	Alcance de detección	10 m
	Ángulo de detección	85°
	Zonas de detección	56 zonas y 6 planos
	Velocidad de detección	0,3-3,0 m/s
	Altura de montaje	1,8-2,4 m
Funciones claves	Inmunidad contra mascotas	24 kg
	Tecnología Blue Wave	Compatible
	Compensación de temperatura digital	Compatible
	Protección antimanipulación	Frontal, trasera y entrada de señal de manipulación de soporte
	Indicadores de fuerza de señal (SSI, de sus siglas en inglés)	Compatible
Inalámbrico	Frecuencia	868 MHz
	Modulación	2GFSK
	Alcance en espacios abiertos	800 m
Especificaciones eléctricas	Batería de litio de 3 V incluida	1x CR123A
	Vida útil de la batería (años)	2
Otros datos	Operación | almacenamiento	-10 °C a +40 °C (certificado)
	Peso	125 g
	Dimensiones (alto x ancho x profundidad)	117 x 69 x 50 mm
Accesorios	Soporte de montaje en techo	Compatible
	Soporte de montaje en pared incluido	Compatible

РУССКИЙ

Пояснения к рисункам

1 Управление беспроводным устройством

2 Регистрация

Зарегистрируйте датчик в течение 90 секунд после включения питания.

Локальное добавление

1. Включите режим регистрации на панели управления системой безопасности.
2. Добавление датчика: Нажмите и удерживайте кнопку регистрации, пока три светодиода не начнут мигать поочередно. Когда регистрация будет выполнена, зеленый светодиод мигнет 8 раз.
3. Тестирование связи: Отпустите пружину датчика ВЗЛОМА для активации сигнала тревоги.

Примечание. Расстояние между панелью управления системой безопасности и датчиком должно быть менее 50 см.

Инициализация датчика

1. Извлеките батарею для выключения датчика.
2. Через 5 секунд нажмите кнопку регистрации и, удерживая ее, вставьте батарею на место. После этого три светодиода начнут мигать поочередно. Отпустите кнопку регистрации, когда все три светодиода мигнут один раз одновременно.

3 Диагностика (проверка уровня сигнала перед монтажом)

Перед установкой удостоверьтесь, что светодиод светится зеленым цветом в монтажном положении, когда датчик находится в режиме определения мощности сигнала.

4 Разводка основания

Технические данные

Характеристики объектива	Диапазон обнаружения	10 м
	Угол обнаружения	85°
	Зоны обнаружения	56 зон и 6 плоскостей
	Скорость обнаружения	0,3-3,0 м/с
	Установочная высота	1,8–2,4 м
Основные функции	Отсутствие ложных срабатываний при обнаружении домашних животных	24 кг
	Технология Blue Wave	Поддерживается
	Цифровая компенсация температуры	Поддерживается
	Защита от взлома	вход сигнала датчиков взлома (переднего, заднего и кронштейна)
	Индикаторы уровня сигнала (SSI)	Поддерживается
Беспроводной	Частота	868 МГц
	Модуляция	2GFSK
	Дальность действия на открытом пространстве	800 м
Электрические характеристики	В комплект входит литиевая батарея 3 В	CR123A, 1 шт.
	Средний срок службы батареи (годы)	2
Другие сведения	Эксплуатация | хранение	от -10 °C до +40 °C (сертифицированная)
	Масса	125 г
	Размеры (В x Ш x Г)	117 x 69 x 50 мм
Вспомогательное оборудование	Кронштейн для монтажа на потолке	Поддерживается
	Кронштейн для монтажа на стене прилагается	Поддерживается

DS-PD1-MC-WWS
Wireless Magnetic Contact

Français

Références du schéma

Le capteur peut détecter l'ouverture de la porte ou de la fenêtre.
Lorsque la porte ou la fenêtre est ouverte, une alarme sera déclenchée et envoyée au centre d'alarme ou au client mobile via le panneau de commandes de sécurité.
Alarme du capteur de porte magnétique : Lorsque la distance entre le capteur et la bande aimantée est supérieure à 3 cm, une alarme sera déclenchée. Le voyant clignotera une fois.
Alarme anti-sabotage : En cas de retrait du capteur, une alarme sera déclenchée.

1 Apparence

① ***Indicateur***
- Détection d'alarme :
  Le voyant rouge clignote.
  Détecteur formaté :
  le témoin LED rouge clignote une fois.
- Afficher la puissance du signal :
  Sous le mode de contrôle de la puissance du signal :
  Vert continu pendant 3 s - Signal fort
  Rouge continu pendant 3 s - Signal faible

② ***Bouton ANTI-SABOTAGE***
- Alarme anti-sabotage : l'alarme se déclenche si le détecteur est démonté.
- Formatage : retirez la batterie ; maintenez le bouton ANTI-SABOTAGE enfoncé et mettez le détecteur en marche au même moment. Le témoin LED rouge clignote 3 fois à la fin du formatage.

③ ***Ligne de référence d'installation sur le capteur***

④ ***Ligne de référence d'installation sur la bande magnétique***

2 Mise en marche d'un détecteur

1. Creusez le sillon pour démonter l'appareil. Retirez la paroi avant et la paroi arrière. Retirez la bande isolante pour mettre l'appareil en route.
   Remarque : Ne démontez pas l'appareil à l'aide d'objets pointus.
2. Montez le panneau avant et le panneau arrière en alignant la rainure sur le panneau avant avec le conducteur de lumière sur le panneau arrière.

3 Inscription d'un détecteur

ⓐ **Enregistrer le détecteur localement**

Allumez le panneau de commandes de sécurité. Appuyez sur le bouton de fonction une fois puis déclenchez le détecteur. Vous pouvez ajouter le détecteur en suivant l'invite vocale. Le voyant vert du détecteur clignotera 8 fois s'il a été ajouté avec succès.
Remarque : La distance entre le panneau de commandes de sécurité et le détecteur doit être inférieure à 50 cm.

ⓑ **Inscription du détecteur via l' application**

1. Connectez-vous à l'**App Store** et saisissez « Hik-Connect » pour rechercher le client mobile.
2. Téléchargez et installez Hik-Connect sur votre téléphone.
3. Après l'installation, appuyez sur ◎ pour exécuter le client.
4. Allumez le panneau de commandes de sécurité.
5. Connectez-vous à Hik-Connect et appuyez sur l'icône « + » dans le coin supérieur droit de la page Hik-Connect pour ajouter le panneau de commandes de sécurité. Vous pouvez scanner le code QR sur la paroi arrière de l'appareil ou sur la boîte de l'appareil, ou saisir manuellement le numéro de série de l'appareil pour ajouter l'appareil lorsque l'appareil est en mode inscription.
6. Après avoir ajouté le panneau de commandes de sécurité, appuyez sur l'icône d'état d'armement à droite du nom du panneau de commandes de sécurité pour accéder à la page Partition.
7. Appuyez sur l'icône « + » dans la page Partition pour ajouter les périphériques.

4 Installation du détecteur

1. Vérifier la puissance du signal
   Accédez au mode de vérification du signal à partir du panneau de commandes.
   Le voyant du détecteur devient vert : Signal fort.
   Le voyant du détecteur devient rouge : Signal faible.
2. Installer le détecteur
   Collez le ruban éponge sur la paroi arrière du détecteur.
   Collez le détecteur à l'endroit désiré.
   Remarque : Pour que le dispositif ANTI-SABOTAGE fonctionne correctement, l'épaisseur du ruban éponge ne doit pas dépasser 1 mm.
3. Collez le capteur sur le rebord de la porte ou de la fenêtre.
   Assurez-vous que le capteur est aligné sur le rebord de la porte ou de la fenêtre.
4. Collez la barre magnétique sur le rebord de la porte ou de la fenêtre. Assurez-vous que la barre magnétique est alignée sur le rebord de la porte ou de la fenêtre.

Spécification

Sans fil	Fréquence	433/868 MHz
	Modulation	2GFSK
	Distance de transmission	800 m (espace dégagé)
Indicateur	LED	1 (bicolore)
Source d'alimentation	Batterie	CR 123A
Anti-sabotage	Anti-sabotage	Pris en charge
Matériaux et environnement	Température	-10 °C à 55 °C
	Humidité	10 à 90 %
	Dimensions (L*H*P)	25 x 84 x 20,99 mm
	Poids	37,0 g

Português

Referências do diagrama

O sensor pode detectar a abertura de portas e janelas. Quando uma porta ou janela for aberta, um alarme será acionado e ele será enviado para o centro de alarme ou celular pelo painel de controle de segurança.
Alarme de sensor magnético de porta: Quando a distância entre o sensor e a barra magnética for maior do que 3 cm, um alarme será acionado. O indicador piscará uma vez.
Alarme de violação: se o sensor for removido, um alarme será acionado.

1 Apresentação

① ***Indicador***
- Detecção de alarme:
  A luz vermelha pisca.
  Detetor formatado:
  O LED vermelho pisca uma vez.
- Exibir intensidade do sinal:
  No modo de verificação da intensidade do sinal:
  Verde sólido durante 3 s - Sinal forte
  Vermelho sólido durante 3 s - Sinal fraco

② ***Botão ADULTERAÇÃO***
- Alarme de adulteração: Se o detetor for desmontado será acionado um alarme.
- Formatação: Remova a bateria. Prima continuamente o botão ADULTERAÇÃO e ligue o detetor ao mesmo tempo. O LED vermelho pisca 3 vezes quando a formatação estiver concluída.

③ ***Linha de referência de instalação no sensor***

④ ***Linha de referência de instalação na barra magnética***

2 Ligar o detector

1. Aperte a ranhura para desmontar o dispositivo. Remova os painéis frontal e traseiro. Remova a fita isolante para ligar o dispositivo.
   Observação: Não desmonte o dispositivo com objetos cortantes.
2. Monte os painéis frontal e traseiro alinhando a ranhura do indicador no painel frontal com o tubo da luz do indicador no painel traseiro.

3 Registro do detector

ⓐ **Registrar o detector localmente**

Ligue o painel de controle de segurança. Pressione o botão de função uma vez e depois acione o detector. Você poderá então adicionar o detector de acordo com o comando de voz. O LED verde do detector piscará 8 vezes após ele ter sido adicionado com sucesso.
Observação: A distância entre o painel de controle de segurança e o detector deve ser menor do que 50 cm.

ⓑ **Registrar o detector pelo app**

1. Entre na **loja de aplicativos** e digite "Hik-Connect" para pesquisar o app para celular.
2. Baixe e instale o Hik-Connect no seu telefone.
3. Após a instalação, toque em ◎ para executar o app.
4. Ligue o painel de controle de segurança.
5. Faça o login no Hik-Connect e toque no ícone "+" no canto superior direito da página do Hik-Connect para adicionar o painel de controle de segurança. Você pode escanear o código QR no painel traseiro do dispositivo ou na caixa da embalagem, ou inserir o número de série do dispositivo manualmente para adicioná-lo quando ele estiver no modo de registro.
6. Depois de adicionar o painel de controle de segurança, toque no ícone de status de alarme à direita do nome do painel para entrar na página Partição.
7. Toque no ícone "+" na página Partição para adicionar os periféricos.

4 Instalação do detector

1. Verificar a intensidade do sinal
   Entre no modo de verificação de sinal operando no painel de controle.
   O indicador do detector fica verde: sinal forte.
   O indicador do detector fica vermelho: sinal fraco.
2. Instalar o detector
   Cole a fita adesiva na parte traseira do detector.
   Fixe o detector no local desejado.
   Observação: Para que a ANTIVIOLAÇÃO funcione corretamente, a espessura da fita adesiva não deve ser maior do que 1 mm.
3. Cole o sensor na borda da porta ou janela. Garanta que o sensor esteja alinhado com a borda da porta ou janela.
4. Cole a barra magnética na borda da porta ou janela. Garanta que a barra magnética esteja alinhada com a borda da porta ou janela.

Especificações

Sem fio	Frequência	433/868 MHz
	Modulação	2GFSK
	Distância de transmissão	800 m (espaço aberto)
Indicador	LED	1 (duas cores)
Fonte de alimentação	Bateria	CR123A
Violação	Violação	Suportado
Materiais e ambiente	Temperatura	-10 °C a 55 °C
	Umidade	10% a 90%
	Dimensões (L x A x P)	25 x 84 x 20,99 mm
	Peso	37,0 g

Italiano

Riferimenti agli schemi

Il sensore è in grado di individuare l'apertura di porte e finestre. In caso di apertura di porte e finestre, si attiva un allarme che verrà segnalato al centro allarmi o al client mobile tramite il pannello di controllo di sicurezza.
Allarme del sensore magnetico porte: Quando la distanza tra il sensore e l'asse magnetico è maggiore di 3 cm, si attiva un allarme. L'indicatore lampeggia una volta.
Allarme manomissione: In caso di rimozione del sensore, si attiva un allarme.

1 Aspetto

① ***Indicatore LED***
- Rilevamento di allarme:
  La luce rossa lampeggia.
  Rilevatore formattato:
  Il LED rosso lampeggia 1 volta.
- Indicazione intensità del segnale:
  In modalità di controllo intensità del segnale:
  Verde fisso per 3 s - Segnale forte
  Rosso fisso per 3 s - Segnale debole

② ***Pulsante ANTI-MANOMISSIONE***
- Allarme manomissione: Se il rilevatore è smontato, verrà attivato un allarme.
- Formattazione: Rimuovere la batteria. Tenere premuto il pulsante ANTI-MANOMISSIONE e accendere contemporaneamente il rilevatore. Il LED rosso lampeggia 3 volte una volta completata la formattazione.

③ ***Installazione della Linea dati sul sensore***

④ ***Installazione della Linea dati sull'asse magnetico***

2 Accensione del rilevatore

1. Sollevare la scanalatura per smontare il dispositivo. Rimuovere il pannello anteriore e quello posteriore. Rimuovere la striscia isolante per alimentare il dispositivo.
   Nota: Non usare oggetti appuntiti per smontare il dispositivo.
2. Montare il pannello anteriore e quello posteriore, allineando la scanalatura dell'indicatore sul pannello anteriore all'illuminazione tubolare dell'indicatore sul pannello posteriore.

3 Registrazione del rilevatore

ⓐ **Registrazione locale del rilevatore**

Accendere il pannello di controllo di sicurezza. Premere il pulsante funzione una volta e attivare il rilevatore. Quindi è possibile aggiungere il rilevatore in base alle indicazioni del messaggio vocale. Il LED verde del rilevatore lampeggia 8 volte quando l'aggiunta del dispositivo è riuscita.
Nota: La distanza tra il pannello di controllo di sicurezza e il rilevatore deve essere meno di 50 cm.

ⓑ **Registrazione del rilevatore tramite APP**

1. Accedere all'**APP Store** e inserire "Hik-Connect" per effettuare la ricerca del client mobile.
2. Scaricare e installare Hik-Connect sul telefono.
3. Dopo l'installazione, toccare ◎ per avviare il client.
4. Accendere il pannello di controllo di sicurezza.
5. Accedere a Hik-Connect e toccare l'icona "+" nell'angolo in alto a destra della pagina di Hik-Connect per aggiungere il pannello di controllo di sicurezza. È possibile aggiungere il dispositivo quando è in modalità di registrazione, effettuando la scansione del codice QR situato sul pannello posteriore del dispositivo o sulla scatola della confezione, o inserendo manualmente il numero di serie del dispositivo.
6. Dopo aver aggiunto il pannello di controllo di sicurezza, toccare l'icona dello stato di inserimento, situata a destra del nome del pannello di controllo, per accedere alla pagina Partizioni.
7. Toccare l'icona "+" sulla pagina delle Partizioni per aggiungere le periferiche.

4 Installazione rilevatore

1. Controllo intensità del segnale
   Entrare in modalità di controllo segnale agendo sul pannello di controllo.
   L'indicatore del rilevatore diventa verde: Segnale forte.
   L'indicatore del rilevatore diventa rosso: Segnale debole
2. Installazione del rilevatore
   Applicare il nastro adesivo sul lato posteriore del rilevatore.
   Applicare il rilevatore nella posizione richiesta.
   Nota: Per il corretto funzionamento del sistema MANOMISSIONE, lo spessore del nastro adesivo non deve superare 1 mm.
3. Applicare il sensore sul bordo di porte o finestre. Verificare che il sensore sia allineato al bordo di porte o finestre.
4. Applicare l'asse magnetico sul bordo di porte o finestre. Verificare che l'asse magnetico sia allineato al bordo di porte o finestre.

Specifiche

Wireless	Frequenza	433/868 MHz
	Modulazione	2 GFSK
	Distanza di trasmissione	800 m (Spazi aperti)
Indicatore LED	LED	1 (A due colori)
Alimentazione	Batteria	CR123A
Manomissione	Manomissione	Supportato
Materiali e ambiente	Temperatura	Da -10 °C a 55 °C
	Umidità	Da 10% a 90%
	Dimensioni (L * A * P)	25 x 84 x 20,99 mm
	Peso	37,0 g

Español

Diagrama de referencia

El sensor puede detectar la apertura de una puerta o ventana. Cuando se abre la puerta o la ventana, se dispara una alarma que se envía al centro de alarmas o al cliente móvil a través del panel del control de seguridad.
Alarma de sensor magnético de puerta: Cuando la distancia entre el sensor y la vara magnética es mayor de 3 cm, se dispara una alarma. El indicador parpadeará una vez.
Alarma de sabotaje: al retirar el sensor, se dispara una alarma.

1 Apariencia

① ***Indicador***
- Detección de alarma:
  La luz roja parpadea.
  Detector formateado:
  El led rojo parpadea una vez.
- Indicación de intensidad de la señal:
  En modo de comprobación de intensidad de la señal:
  Verde fijo durante 3 s: señal fuerte
  Rojo fijo durante 3 s: señal débil

② ***Botón ANTISABOTAJE***
- Alarma antisabotaje: Si se desmonta el detector, se activará una alarma.
- Formateo: Extraiga la pila. Mantenga pulsados al mismo tiempo los botones ANTISABOTAJE y de encendido del detector. El led rojo parpadea tres veces tras completarse el formateo.

③ ***Línea de referencia de instalación en el sensor***

④ ***Línea de referencia de instalación en la vara magnética***

2 Encendido del detector

1. Abra la ranura para desmontar el dispositivo. Retire el panel frontal y el panel trasero. Retire la tira aislante para encender el dispositivo.
   Nota: No desmonte el dispositivo con objetos afilados.
2. Monte el panel frontal y el panel trasero alineando la ranura del indicador del panel frontal con el tubo de luz del indicador del panel trasero.

3 Registro del detector

ⓐ **Registrar localmente el detector**

Encienda el panel de control de seguridad. Pulse el botón de función y, a continuación, dispare el detector. Puede añadir el detector siguiendo las indicaciones acústicas. El led verde del detector parpadeará 8 veces después de añadirlo correctamente.
Nota: La distancia entre el panel de control de seguridad y el detector debe ser menor de 50 cm.

ⓑ **Registrar el detector a través de la aplicación**

1. Inicie sesión en la **App Store** y escriba "Hik-Connect" para buscar el cliente móvil.
2. Descargue e instale Hik-Connect en su teléfono.
3. Después de instalarlo, toque ◎ para ejecutar el cliente.
4. Encienda el panel de control de seguridad.
5. Inicie sesión en Hik-Connect y toque el icono "+" en la esquina superior derecha de la página de Hik-Connect para añadir el panel de control de seguridad. Puede escanear el código QR del panel trasero del dispositivo o del embalaje, o introducir manualmente el número de serie del dispositivo para añadirlo en modo de registro.
6. Después de añadir el panel de control de seguridad, toque el icono de estado de armado a la derecha del nombre del panel de control de seguridad para acceder a la página de Partición.
7. Toque el icono "+" de la página de Partición para añadir los periféricos.

4 Instalación del detector

1. Comprobar la intensidad de la señal
   Acceda al modo de comprobación de señal utilizando el panel de control.
   El indicador del detector se vuelve de color verde: Señal fuerte.
   El indicador del detector se vuelve de color rojo: Señal débil.
2. Instalar el detector
   Enganche el burlete de espuma en la parte trasera del detector.
   Enganche el detector en el lugar requerido.
   Nota: Para que el sistema de SABOTAJE funcione correctamente, el grosor del burlete de espuma debe ser inferior a 1 mm.
3. Enganche el sensor en el borde de la puerta o la ventana.
   Asegúrese de que el sensor esté alineado con el borde de la puerta o la ventana.
4. Enganche la vara magnética en el borde de la puerta o la ventana.
   Asegúrese de que la vara magnética esté alineada con el borde de la puerta o la ventana.

Especificación

Inalámbrico	Frecuencia	433/868 MHz
	Modulación	2GFSK
	Distancia de transmisión	800 m (espacios abiertos)
Indicador	Led	1 (dos colores)
Alimentación eléctrica	Batería	CR123A
Sabotaje	Sabotaje	Compatible
Materiales y entorno	Temperatura	de -10 °C a 55 °C
	Humedad	10 % a 90 %
	Dimensiones (A x Al x P)	25 x 84 x 20,99 mm
	Peso	37,0 g

Русский

Пояснения к схемам

Датчик обнаруживает открытие двери или окна. Когда открывается дверь или окно, панель управления системой безопасности отправляет сигнал тревоги в центр оповещения или в мобильный клиент.
Сигнала тревоги от магнитного датчика двери: сигнал тревоги активируется, когда расстояние между датчиком и магнитным блоком становится больше 3 см. Индикатор мигнет 1 раз.
Сигнализация взлома: при удалении датчика сработает сигнализация.

Внешний вид

① ***Индикатор***
- Отображение сигналов тревоги:
  Красный светодиод мигает.
  Датчик отформатирован:
  Светодиод мигает красным цветом 1 раз.
- Отображение уровня сигнала:
  В режиме проверки уровня сигнала:
  Светодиод горит зеленым цветом 3 сек.: сильный сигнал
  Светодиод горит красным цветом 3 сек.: слабый сигнал

② ***Кнопка ВЗЛОМ***
- Сигнализация подделки: При снятии датчика сработает сигнализация.
- Форматирование. Извлеките элемент питания. Удерживайте кнопку ВЗЛОМ и одновременно включите питание датчика. При завершении форматирования светодиод 3 раза мигнет красным цветом.

③ ***Установка Datum Line на датчик***

④ ***Установка Datum Line на магнитный блок***

Включение датчика

1. Чтобы разобрать устройство, нажмите на паз. Снимите переднюю и заднюю панели. Извлеките изоляционную прокладку, чтобы запитать устройство.
   Примечание: Не разбирайте устройство с помощью острых инструментов.
2. Установите переднюю и заднюю панели, совместив паз индикатора на передней панели с трубкой индикатора на задней панели.

Регистрация датчика

ⓐ **Локальная регистрация датчика**

Включите панель управления системой безопасности. Нажмите кнопку функций один раз, а затем активируйте датчик. Вы также можете добавить датчик, следуя голосовым инструкциям. После успешного добавления зеленый светодиод датчика должен мигнуть 8 раз.
Примечание: Расстояние между панелью управления системой безопасности и датчиком должно быть менее 50 см.

ⓑ **Регистрация датчика с помощью приложения**

1. Откройте **App Store** и введите "Hik-Connect" для поиска мобильного клиента.
2. Скачайте приложение Hik-Connect и установите его на свой телефон.
3. После установки нажмите ◎ для запуска клиента.
4. Включите панель управления системой безопасности.
5. Чтобы добавить панель управления системой безопасности, войдите в Hik-Connect и нажмите значок "+" в верхнем правом углу страницы. Когда устройство находится в режиме регистрации, вы можете отсканировать QR-код, который указан на задней панели устройства и на упаковочной коробке, или ввести серийный номер устройства вручную, чтобы добавить это устройство.
6. После добавления панели управления системой безопасности нажмите значок состояния постановки на охрану справа от названия панели, чтобы открыть страницу распределения.
7. Для добавления периферийных устройств нажмите значок "+" на странице распределения.

Установка датчика

1. Проверка уровня сигнала
   Включите режим проверки уровня сигнала на панели управления.
   Индикатор светится зеленым цветом: мощный сигнал.
   Индикатор светится красным цветом: слабый сигнал.
2. Установка датчика
   Приклейте клейкую губку на тыльную сторону датчика.
   Приклейте датчик к выбранной установочной поверхности.
   Примечание: Чтобы датчик взлома работал надлежащим образом, толщина клейкой губки не должна превышать 1 мм.
3. Приклейте датчик на краю двери или окна. Удостоверьтесь, что датчик совмещен с краем двери или окна.
4. Приклейте магнитный блок датчика к краю двери или окна. Удостоверьтесь, что магнитный блок совмещен с краем двери или окна.

Технические данные

Беспроводной	Частота	433 /868МГц
	Модуляция	2GFSK
	Дальность передачи	800 м (на открытом пространстве)
Индикатор	Светодиод	1 (двухцветный светодиод)
Электропитание	Батарея	CR123A
Взлом	Взлом	Поддерживается
Материалы и окружающая среда	Температура	от -10°C до 55°C
	Влажность	10–90 %
	Размеры (Ш x В x Г)	25 x 84 x 20,99 мм
	Масса	37,0 г

DS-19K00-Y/DS-PKFE-5
Wireless Keyfob

FRANÇAIS

Références du schéma

1 Apparence

① Indicateur ② Armement en mode absence ③ Effacement d'alarme
④ Armement en mode à domicile ⑤ Désarmement ⑥ Alarme de panique (maintenir enfoncée pendant 2 s)

Indicateur
Rouge : Appuyer sur la touche — Vert : Opération réussie

2 Installation

1. Creusez le sillon pour démonter l'appareil. Retirez la paroi avant et la paroi arrière. Retirez la bande isolante pour mettre l'appareil en route.
   Remarque : Ne démontez pas l'appareil à l'aide d'objets pointus.
2. Montez le panneau avant et le panneau arrière.

ATTENTION
RISQUE D'EXPLOSION SI VOUS REMPLACEZ LA BATTERIE PAR UN MODÈLE INCOMPATIBLE.
METTEZ LES PILES USAGÉES AU REBUT CONFORMÉMENT AUX INSTRUCTIONS

RISQUE DE BRÛLURE CHIMIQUE
ÉVITEZ D'AVALER LA PILE
CONSERVEZ LES PILES NEUVES ET USÉES HORS DE PORTÉE DES ENFANTS

3 Inscription

Ajouter une télécommande
Vous pouvez ajouter une télécommande au panneau de commandes de sécurité via le client Web du panneau de commandes.
1. Cliquez sur Système → Télécommande pour accéder à la page de gestion des télécommandes.
2. Cliquez sur Ajouter et appuyez sur n'importe quelle touche de la télécommande.
3. Configurez les paramètres de la télécommande.
4. Cliquez sur OK.

Remarque : Si vous devez ajouter un porte-clés sur le panneau de commande de sécurité câblé, consultez le Manuel d'utilisateur du panneau de commande de sécurité câblé pour obtenir les détails relatifs au raccordement.

Supprimer une télécommande
Sur la page de gestion des télécommandes, vous pouvez supprimer une télécommande sélectionnée ou cocher plusieurs télécommandes et cliquer sur Supprimer pour supprimer un lot de télécommandes.
Remarque : Vous devez formater la télécommande après l'avoir supprimée pour la désinscrire d'un panneau de commandes, ce qui vous permet d'ajouter la télécommande à un autre panneau de commandes.

Formatage
1. Retirez la batterie.
2. Maintenez enfoncée la touche d'armement en mode absence de la télécommande et remettez simultanément en place la batterie pour mettre en marche la télécommande. Le formatage se termine après que le voyant lumineux a clignoté trois fois.

Spécification

Sans fil	Fréquence	433/868 MHz
	Modulation	2GFSK
	Distance de transmission	300 m (espace dégagé)
Indicateur	LED	Rouge : Appuyer sur la touche Vert : Opération réussie
Source d'alimentation	Batterie	CR2032 3,0 V
Matériaux et environnement	Température	-10 °C à 55 °C
	Humidité	10 à 90 %
	Dimensions (L*H*P)	63,3 x 48,7 x 16,3 mm
	Poids	24,5 g

PORTUGUÊS

Referências do diagrama

1 Aparência

① Indicador ② Armação de ausência ③ Limpar o alarme
④ Armação de permanência ⑤ Desarme ⑥ Alarme de pânico (pressione por 2 s)

Indicador
Vermelho: Pressione a tecla — Verde: Operação bem-sucedida

2 Instalação

1. Puxe pela ranhura para desmontar o dispositivo. Remova os painéis frontal e traseiro. Remova a tira isolante para ativar o dispositivo.
   Observação: Não desmonte o dispositivo com itens afiados.
2. Monte o painel dianteiro e o painel traseiro.

ATENÇÃO
RISCO DE EXPLOSÃO SE A BATERIA FOR SUBSTITUÍDA POR OUTRA DE TIPO INCORRETO.
ELIMINE AS BATERIAS USADAS DE ACORDO COM AS INSTRUÇÕES.

PERIGO DE QUEIMADURA QUÍMICA.
NÃO INGERIR A BATERIA.
MANTENHA AS BATERIAS NOVAS E USADAS AFASTADAS DAS CRIANÇAS.

3 Registro

Adicionar controle remoto
Você pode adicionar o controle remoto ao painel de controle através do cliente web do painel de controle.
1. Clique em Sistema → Controle Remoto para entrar na página Gerenciamento de Controles Remotos.
2. Clique em Adicionar e pressione qualquer tecla no controle remoto.
3. Configure os parâmetros do controle remoto.
4. Clique em OK.

Observação: Se for necessário adicionar o comando ao painel de controlo de segurança, consulte o Manual de utilizador do Painel de controlo de segurança para obter os detalhes da ligação.

Excluir controle remoto
Na página Gerenciamento de Controles Remotos, você pode excluir um controle remoto selecionado ou marcar diversos controles remotos e clicar em Excluir para excluir em lote.
Observação: É necessário formatar o controle remoto após a exclusão para remover seu registro de um painel de controle, o que permite que você adicione o controle remoto em outro painel de controle.

Formatando
1. Remover a bateria.
2. Pressione a tecla de armação de ausência no controle remoto e simultaneamente reinstale a bateria para ligá-lo. A formatação estará concluída após o LED vermelho piscar três vezes.

Especificação

Sem fio	Frequência	433/868 MHz
	Modulação	2GFSK
	Distância de transmissão	300 m (espaço aberto)
Indicador	LED	Vermelho: Pressione a tecla Verde: Operação bem-sucedida
Fonte de alimentação	Bateria	CR2032 3,0 V
Materiais e ambiente	Temperatura	-10 °C a 55 °C
	Umidade	10 a 90%
	Dimensões (L x A x P)	63,3 x 48,7 x 16,3 mm
	Peso	24,5 g

ITALIANO

Riferimento schemi

1 Aspetto

① Indicatore LED ② Inserimento in modalità assenza ③ Cancellazione allarmi
④ Inserimento modalità presenza ⑤ Disinserimento ⑥ Allarme antipanico (tenere premuto per 2 secondi)

Indicatore LED
Rosso: Premi il tasto — Verde: Operazione riuscita

2 Installazione

1. Sollevare la scanalatura per smontare il dispositivo. Rimuovere il pannello anteriore e quello posteriore. Rimuovere la striscia isolante per alimentare il dispositivo.
   Nota: Non usare oggetti appuntiti per smontare il dispositivo.
2. Montare il pannello anteriore e posteriore.

ATTENZIONE
RISCHIO DI ESPLOSIONE SE LA BATTERIA VIENE SOSTITUITA CON UN TIPO ERRATO.
SMALTIRE LE BATTERIE USATE IN BASE ALLE ISTRUZIONI.

PERICOLO DI COMBUSTIONE CHIMICA
NON INGERIRE LA BATTERIA
MANTENERE LE BATTERIE NUOVE E USATE AL DI FUORI DELLA PORTATA DEI BAMBINI

3 Registrazione

Aggiunta portachiavi
È possibile aggiungere portachiavi al pannello di controllo di sicurezza tramite il relativo client web.
1. Fare clic su Sistema → Portachiavi per accedere alla pagina di Gestione portachiavi.
2. Fare clic su Aggiungi e premere un tasto qualunque del portachiavi.
3. Impostare i parametri del portachiavi.
4. Fare clic su OK.

Nota: Se è necessario aggiungere il telecomando al pannello di controllo di sicurezza cablato, consultare il Manuale Utente del pannello di controllo di sicurezza cablato per i dettagli di connessione.

Rimozione portachiavi
Dalla pagina di Gestione portachiavi, è possibile rimuovere un portachiavi selezionato o selezionare più portachiavi e rimuoverli in blocco facendo clic su Elimina.
Nota: Il portachiavi va formattato dopo la rimozione per deregistrarlo dal relativo pannello di controllo, il che permette di aggiungere il dispositivo a un altro pannello.

Formattazione
1. Rimuovere la batteria.
2. Tenere premuto il tasto di inserimento in modalità assenza del portachiavi e reinstallare la batteria allo stesso tempo per accendere il portachiavi. La formattazione è completa quando il LED rosso lampeggia tre volte.

Specifiche

Wireless	Frequenza	433/868 MHz
	Modulazione	2 GFSK
	Distanza di trasmissione	300 m (Spazi aperti)
Indicatore LED	LED	Rosso: Premi il tasto Verde: Operazione riuscita
Alimentazione	Batteria	CR2032 3,0 V
Materiali e ambiente	Temperatura	Da -10 °C a 55 °C
	Umidità	10%-90%
	Dimensioni (L * A * P)	63,3 x 48,7 x 16,3 mm
	Peso	24,5 g

ESPAÑOL

Referencias del diagrama

1 Apariencia

① Indicador ② Armado fuera de casa ③ Borrar la alarma
④ Armado en casa ⑤ Desarmado ⑥ Alarma de emergencia (mantener pulsado 2 s)

Indicador
Rojo: Pulse el botón — Verde: Operación correcta

2 Instalación

1. Abra la ranura para desmontar el dispositivo. Retire el panel frontal y el panel trasero. Retire la tira aislante para encender el dispositivo.
   Nota: No desmonte el dispositivo con objetos afilados.
2. Monte los paneles delantero y trasero.

PRECAUCIÓN
RIESGO DE EXPLOSIÓN SI LA PILA SE SUSTITUYE POR UNA DE UN TIPO INCORRECTO.
DESECHE LAS PILAS USADAS SEGÚN LAS INSTRUCCIONES

PELIGRO DE QUEMADURA QUÍMICA
NO SE TRAGUE LA PILA
MANTENGA LAS PILAS NUEVAS Y USADAS LEJOS DEL ALCANCE DE LOS NIÑOS

3 Registro

Añadir llavero remoto
Puede añadir un llavero remoto al panel de control de seguridad a través del cliente web del panel de control.
1. Haga clic en Sistema → Llavero remoto para acceder a la página Administración de llaveros remotos.
2. Haga clic en Añadir y pulse cualquier botón del llavero remoto.
3. Ajuste los parámetros del llavero remoto.
4. Haga clic en Aceptar.

Nota: Si es necesario añadir el llavero remoto al panel de control de seguridad por cable, consulte el manual de usuario del panel de control de seguridad por cable para obtener detalles sobre la conexión.

Eliminar llavero remoto
En la página Administración de llaveros remotos, puede eliminar un llavero remoto seleccionado o seleccionar múltiples llaveros remotos y hacer clic en Eliminar para eliminar por lotes.
Nota: Deberá formatear el llavero remoto después de eliminarlo para borrar el registro del panel de control, permitiéndole añadir el llavero remoto a otro panel de control.

Formateo
1. Retire la pila.
2. Mantenga pulsado el botón de Armado fuera de casa del llavero remoto y vuelva a insertar la pila al mismo tiempo para encender el llavero remoto. Una vez que el led rojo haya parpadeado tres veces, el formateo habrá finalizado.

Especificación

Inalámbrico	Frecuencia	433/868 MHz
	Modulación	2GFSK
	Distancia de transmisión	300 m (espacios abiertos)
Indicador	Led	Rojo: Pulse el botón Verde: Operación correcta
Alimentación eléctrica	Batería	CR2032 de 3 V
Materiales y entorno	Temperatura	de -10 °C a 55 °C
	Humedad	10 %-90 %
	Dimensiones (A x Al x P)	63,3 x 48,7 x 16,3 mm
	Peso	24,5 g

РУССКИЙ

Пояснения к рисункам

1 Внешний вид

① Индикатор ② Постановка на охрану при покидании объекта ③ Сброс сигнала тревоги
④ Оставаться на охране ⑤ Снятие с охраны ⑥ Экстренная сигнализация (нажать и удерживать 2 сек.)

Индикатор
Красный: Нажмите кнопку — Зеленый: Успешная операция

2 Установка

1. Чтобы разобрать устройство, нажмите на паз. Снимите переднюю и заднюю панели. Извлеките изоляционную прокладку, чтобы запитать устройство.
   Примечание: Не разбирайте устройство с помощью острых инструментов.
2. Установите переднюю и заднюю панель.

ВНИМАНИЕ
РИСК ВЗРЫВА ПРИ ЗАМЕНЕ ЭЛЕМЕНТА ПИТАНИЯ НА НЕСООТВЕТСТВУЮЩИЙ ТИП.
УТИЛИЗИРУЙТЕ ИСПОЛЬЗОВАННЫЕ ЭЛЕМЕНТЫ ПИТАНИЯ СОГЛАСНО УКАЗАНИЯМ

ОПАСНОСТЬ ХИМИЧЕСКИХ ОЖОГОВ
НЕ ПРОГЛАТЫВАЙТЕ ЭЛЕМЕНТ ПИТАНИЯ
ХРАНИТЕ НОВЫЕ И ИСПОЛЬЗОВАННЫЕ ЭЛЕМЕНТЫ ПИТАНИЯ ВНЕ ДОСТУПА ДЕТЕЙ

3 Регистрация

Добавление брелока
Вы можете добавить брелок на панели управления системой безопасности с помощью веб-клиента этой панели.
1. Чтобы перейти на страницу управления брелоком, выберите команды Система → Брелок.
2. Нажмите кнопку "Добавить" и любую кнопку на брелоке.
3. Настройка параметров брелока.
4. Нажмите OK.

Примечание: Указания по добавлению брелока к проводной панели управления безопасностью см. в руководстве по эксплуатации проводной панели управления безопасностью.

Удаление брелока
На странице управления брелоками вы можете удалить выбранный брелок или отметить несколько брелоков и нажать кнопку "Удалить", чтобы удалить сразу всю группу.
Примечание: Чтобы добавить удаленный брелок на другую панель управления, вы должны отформатировать его для отмены регистрации на предыдущей панели.

Форматирование
1. Извлеките батарею.
2. Чтобы включить брелок, установите батарею заново, удерживая при этом кнопку "Постановка на охрану при покидании объекта" на корпусе брелока. Форматирование завершится, когда красный светодиод мигнет три раза.

Технические данные

Беспроводной	Частота	433/868 МГц
	Модуляция	2GFSK
	Дальность передачи	300 м (на открытом пространстве)
Индикатор	Светодиод	Красный: Нажмите кнопку Зеленый: Успешная операция
Электропитание	Батарея	CR2032; 3,0 В
Материалы и окружающая среда	Температура	от -10°C до 55°C
	Влажность	10–90 %
	Размеры (Ш x В x Г)	63,3 × 48,7 × 16,3 мм
	Масса	24,5 г

DS-PWA32-H

Wireless Security Control Panel

DEUTSCH

Schaubilder

1 Optik

Hinweis: Die GPRS- oder 3/4G-Funktionen (je nach eingebautem SIM-Kartensteckplatz) hängen vom Modell ab.

① Betriebsanzeige – Einschalten / Ausschalten
② Fehler – Systemfehler / Kein Fehler
③ Verknüpfung – Die Zentrale wurde zum Hik-connect-Konto hinzugefügt / Die Zentrale wurde nicht zum Hik-connect-Konto hinzugefügt
④ Scharfschalten/Unscharfschalten – Scharfgeschaltet / Unscharfgeschaltet
⑤ Alarm – Alarm aufgetreten / Sabotage am Gerät / Kein Alarm
⑥ SIM-Kartensteckplatz
⑦ SABOTAGE-Feder
⑧ Rücksetztaste
⑨ AP/STA-Schalter
⑩ Batterieanschluss
⑪ Netzwerkanschluss
⑫ Stromanschluss

Hinweis: Entfernen Sie die hintere Abdeckung. Einige Bauteile und Anschlüsse befinden sich auf der Rückseite.

2 Installation

1. Lösen Sie die Schraube an der hinteren Abdeckung. Schieben Sie die hintere Abdeckung nach unten und entfernen Sie sie von der Zentrale.
2. Legen Sie eine SIM-Karte in den SIM-Kartenschlitz ein.
3. Schließen Sie die Batterie an die Zentrale an.
4. Schließen Sie das Netzteil an die Zentrale und an eine Steckdose an. Die Betriebsanzeige wird etwa 30 Sekunden später grün. Sie zeigt an, dass das Gerät eingeschaltet ist.
   Hinweis: Wenn weder SIM-Karte noch Batterie vorhanden sind, keine Netzspannung anliegt oder keine Netzwerkverbindung aufgebaut ist, führt dies zu einem Ausfalle der Zentrale.
5. Schließen Sie das Ethernet-Kabel an eine Buchse mit Internetverbindung an. Wenn das Gerät einem Hik-Connect-Konto hinzugefügt wurde, leuchtet die Linkanzeige grün.
6. Befestigen Sie die hintere Abdeckung mit den mitgelieferten Schrauben in der Montageposition. Befestigen Sie die Zentrale an der hinteren Abdeckung und ziehen Sie deren Schraube fest, um die Montage abzuschließen.
   ★ Seitliche Öffnung
   Wenn Sie das Kabel durch die Unterseite der Zentrale führen müssen, entfernen Sie die Blende der seitlichen Öffnung.
   ★ SABOTAGE-Schraube
   Die SABOTAGE-Schraube muss unbedingt gesichert werden.

3 Einrichtung

Einrichtung über die App

1. Melden Sie sich im App Store oder Google Play an und geben Sie „Hik-Connect" ein, um den mobilen Client zu suchen und zu installieren.
2. Melden Sie sich mit Ihrem Hik-Connect-Konto bei der App an.
3. Tippen Sie auf „Gerät hinzufügen". Scannen Sie den QR-Code auf der Rückseite des Geräts (auf dem Etikett).
4. Tippen Sie auf „Mit einem Netzwerk verbinden". Wählen Sie als Verbindungsmodus „Drahtlose Verbindung (AP)".
5. Schieben Sie den AP/STA-Modusschalter in die Stellung „AP" und tippen Sie auf „Bestätigen".
6. Tippen Sie im Popup-Fenster auf „Mit WLAN verbinden". Wählen Sie ein stabiles WLAN aus und verbinden Sie sich mit diesem, klicken Sie auf „Weiter".
7. Erstellen Sie ein Passwort, um das Gerät zu aktivieren.
8. Schieben Sie den AP/STA-Modusschalter in die Stellung „STA".
   Hinweis: Sie müssen den Verifizierungscode (siehe Etikett auf der Rückseite des Geräts) vor der Aktivierung eingeben, wenn Sie das Gerät durch Eingabe der Geräteseriennummer (SN) hinzufügen.

Einrichten über Webclient

Melden Sie sich am Webclient an

- Standard-IP-Adresse bei Verwendung des Mobilbrowsers im AP-Modus: 192.168.8.1. Das Gerät muss sich im AP-Modus befinden.
- Standard-IP-Adresse bei direktem Anschluss des Netzwerkkabels an einen Computer: 192.0.0.64
  Geben Sie die IP-Adresse des Geräts in die Adressleiste des Webbrowsers ein. Erstellen Sie ein Passwort, um das Gerät zu aktivieren, und melden Sie sich am Webclient an.

Hinzufügen einer Kamera für die Linie

1. Klicken Sie auf „Systemnetzwerkkamera". Sie können zwei Kameras zur Zentrale hinzufügen.
2. Klicken Sie auf „Linie für drahtlose Geräte". Wählen Sie eine Linie aus. Klicken Sie auf das Symbol „Einstellungen" und wählen Sie eine Kamera aus, die an die Linie angeschlossen werden soll.
   Sie können eine Kamera auch über die App mit der Linie verbinden, mehr dazu enthält das Benutzerhandbuch für die Drahtlose Alarmzentrale.

Video-Push konfigurieren

Sie können das Alarmaufnahmevideo in der App und per E-Mail anzeigen. Die genauen Einstellungen finden Sie im Bedienerhandbuch der Alarmzentrale.

Einrichtung über 4200-Client

1. Laden Sie den iVMS-4200-Client herunter und installieren Sie diesen.
   Hinweis: Die Client-Software erhalten Sie über die offizielle Website: www.hikvision.com.
2. Gehen Sie auf die Seite „Geräteverwaltung", wählen Sie das Gerät in der Online-Geräteliste aus, klicken Sie auf „Netzwerkeinstellungen bearbeiten", ändern Sie den Port auf 80 und klicken Sie auf „Zum Client hinzufügen".
   Hinweis: Sie müssen das Gerät für die erste Nutzung aktivieren.
   ★ Zur Sprachumschaltung siehe Benutzerhandbuch der Alarmzentrale (scannen Sie den QR-Code).

4 Funktionstastenbedienung

Hinweis: Zur Löschung des Sabotagealarms fügen Sie zuerst über den Webclient eine Karte oder einen Schlüsselanhänger hinzu, bevor Sie ein Peripheriegerät hinzufügen.

Peripheriegerät hinzufügen

Wenn sich die Zentrale nicht im Konfigurationsmodus befindet, drücken Sie einmal die Funktionstaste an der Seite der Alarmzentrale und lösen Sie ein Peripheriegerät aus.
Hinweis: Schlüsselanhänger können nicht mit Funktionstasten hinzugefügt werden.

Funksignal prüfen

Wenn sich die Zentrale nicht im Konfigurationsmodus befindet, drücken Sie zweimal die Funktionstaste. Sie können jetzt die Funksignalstärke am Peripheriegerät überprüfen.

POLSKI

Opis diagramu

1 Wygląd

Uwaga: funkcja GPRS lub 3/4G (implementowana przy użyciu wbudowanego gniazda karty SIM) jest zależna od modelu urządzenia.

① Zasilanie AC – Włączanie zasilania / Wyłączanie zasilania
② Błąd – Usterka systemu / Brak usterki
③ Połączenie – Centrala została dodana do konta Hik-Connect / Centrala nie została dodana do konta Hik-Connect
④ Uzbrojenie/rozbrojenie – Uzbrojone / Rozbrojone
⑤ Alarm – Zgłoszono alarm / Sabotaż urządzenia / Brak alarmu
⑥ Gniazdo karty SD
⑦ Sprężyna zabezpieczenia antysabotażowego
⑧ Przycisk resetowania
⑨ Przełącznik AP/STA
⑩ Złącze baterii
⑪ Interfejs sieciowy
⑫ Złącze zasilania

Uwaga: należy zdjąć pokrywę tylną, aby uzyskać dostęp do podzespołów i złączy na panelu tylnym.

2 Instalacja

1. Poluzuj wkręt na pokrywie tylnej. Przesuń pokrywę tylną i zdejmij ją z centrali alarmowej.
2. Włóż kartę SIM do odpowiedniego gniazda.
3. Podłącz baterię do centrali alarmowej.
4. Podłącz zasilacz do centrali alarmowej i gniazda sieci elektrycznej. Zielony wskaźnik sygnalizujący zasilanie urządzenia zostanie włączony po około 30 sekundach.
   Uwaga: brak karty SIM, baterii, zasilania AC lub połączenia z siecią powoduje zgłoszenie usterki centrali alarmowej.
5. Podłącz przewód Ethernet do wyjścia internetowego. Podczas dodawania urządzenia do konta Hik-Connect wskaźnik połączenia zaświeci się na zielono.
6. Przymocuj pokrywę tylną w położeniu instalacyjnym dostarczonymi wkrętami. Przymocuj centralę alarmową na pokrywie tylnej i dokręć wkręt na pokrywie, aby ukończyć instalację.
   ★ Otwór boczny
   Jeżeli konieczne jest ułożenie przewodu przez dolny panel, należy usunąć arkusz osłaniający otwór boczny.
   ★ Śruba zabezpieczenia antysabotażowego
   Konieczne jest dokręcenie śruby zabezpieczenia antysabotażowego.

3 Konfiguracja

Konfiguracja przy użyciu aplikacji

1. Zaloguj się do witryny App Store lub Google Play i wprowadź „Hik-Connect" w celu wyszukania i zainstalowania aplikacji Mobile Client.
2. Zaloguj się do aplikacji przy użyciu konta Hi-Connect.
3. Naciśnij przycisk Dodaj urządzenie. Zeskanuj kod QR na tylnym panelu (na etykiecie).
4. Naciśnij przycisk Połącz z siecią. Wybierz tryb Połączenie bezprzewodowe (AP).
5. Ustaw przełącznik trybu AP/STA w położeniu AP i naciśnij przycisk Potwierdź.
6. Naciśnij przycisk Połącz z siecią Wi-Fi w oknie monitu. Wybierz stabilną sieć Wi-Fi i ustanów połączenie z tą siecią, a następnie kliknij przycisk Dalej.
7. Utwórz hasło do aktywacji urządzenia.
8. Ustaw przełącznik trybu AP/STA w położeniu STA.
   Uwaga: Jeżeli urządzenie jest dodawane przez wprowadzenie numeru seryjnego (SN) urządzenia, przed aktywacją należy wprowadzić kod weryfikacyjny (podany na etykiecie na tylnym panelu urządzenia).

Konfiguracja przy użyciu aplikacji Web Client

Logowanie do aplikacji Web Client

- Domyślny adres IP w przypadku użycia przeglądarki mobilnej w trybie AP: 192.168.8.1. Urządzenie musi być przełączone do trybu AP.
- Domyślny adres IP w przypadku bezpośredniego podłączenia komputera przewodem sieciowym: 192.0.0.64
  Wprowadź adres IP urządzenia na pasku adresu przeglądarki internetowej. Utwórz hasło do aktywacji urządzenia i zaloguj się do aplikacji Web Client.

Dodawanie kamery dla strefy

1. Kliknij opcje System > Kamera sieciowa, aby dodać dwie kamery dla centrali alarmowej.
2. Kliknij opcje Urządzenie bezprzewodowe > Strefa, wybierz strefę, kliknij ikonę Ustawienia i wybierz kamerę do powiązania ze strefą.
   Można też powiązać kamerę ze strefą przy użyciu aplikacji. Aby uzyskać więcej informacji, skorzystaj z podręcznika użytkownika bezprzewodowej centrali alarmowej.

Konfigurowanie wideo w trybie push

Wideo alarmowe można wyświetlać przy użyciu aplikacji i wiadomości e-mail. Aby uzyskać więcej informacji na temat ustawień, skorzystaj z podręcznika użytkownika centrali alarmowej.

Konfiguracja przy użyciu aplikacji klienckiej iVMS-4200

1. Pobierz i zainstaluj aplikację kliencką iVMS-4200.
   Uwaga: oprogramowanie klienckie można pobrać z oficjalnej witryny internetowej www.hikvision.com.
2. Wyświetl stronę Zarządzanie urządzeniami, wybierz urządzenie na liście Urządzenia online, kliknij przycisk Edytuj ustawienia sieciowe, zmień port na 80 i kliknij przycisk Dodaj do klienta.
   Uwaga: przed pierwszym użyciem urządzenia należy je aktywować.
   ★ Aby uzyskać więcej informacji na temat przełączania wielu wersji językowych, skorzystaj z podręcznika użytkownika centrali alarmowej (skanowanie kodu QR).

4 Korzystanie z przycisku funkcyjnego

Uwaga: przed dodaniem urządzenia zewnętrznego należy dodać kartę lub pilota do resetowania alarmu sabotażu przy użyciu aplikacji Web Client.

Dodawanie urządzenia zewnętrznego

Upewnij się, że centrala alarmowa nie jest przełączona do trybu konfiguracji, naciśnij przycisk funkcyjny na bocznym panelu centrali jeden raz i wyzwól urządzenie zewnętrzne.
Uwaga: nie można dodawać pilotów przy użyciu przycisku funkcyjnego.

Sprawdzanie sygnału radiowego

Aby sprawdzić siłę sygnału radiowego urządzenia zewnętrznego, upewnij się, że centrala alarmowa nie jest przełączona do trybu konfiguracji, i naciśnij przycisk funkcyjny dwa razy.

Technische Daten

Verbindung mit drahtlosem Gerät	Alarmeingang	32
	Alarmausgang	32
	Sirene	2
	Schlüsselanhänger	8
	Partition	1
Interaktion	Audioausgang	1, 1,5 W
Funk	Funkfrequenz	433/868 MHz
	Funkmodulation	2 GFSK
	Funkreichweite	800 m (offenes Gelände)
Kabelgebundenes Netzwerk	Ethernet	10M/100M, selbstanpassend
Mobilnetz	GPRS, 3/4G	Unterstützt Push-Benachrichtigungen an ARC & Cloud, SMS-Benachrichtigung und Audionachricht per Telefon
WLAN	Norm	802.11b/g/n
	Verschlüsselung	Unterstützt
	Kanal	2,4 GHz
Anwendung & Protokoll	Anwendung	iVMS-4200 und APP für Mobilgerät
	Protokoll	SIA - Kontakt-ID
Benutzer	Benutzer	13 (1 Errichter, 1 Administrator und 11 gewöhnliche Benutzer)
Sonstiges	Netzanschluss	5 V DC
	Leistungsaufnahme (ohne HDD)	<5,6 W
	Betriebstemperatur	-10 °C bis 55 °C
	Betriebsfeuchtigkeit	10 % bis 90 %
	Gehäusematerial	PC+ABS
	Abmessungen (B x H x T)	155 x 155 x 35 mm

Specyfikacje

Połączenie urządzenia bezprzewodowego	Wejście alarmu	32
	Wyjście alarmu	32
	Syrena	2
	Pilot	8
	Partycja	1
Złącza	Wyjście audio	1, 1,5 W
Radiowe	Częstotliwość radiowa	433/868 MHz
	Modulacja radiowa	2GFSK
	Zasięg radiowy	800 m (otwarta przestrzeń)
Sieć przewodowa	Ethernet	Adaptacyjny 10/100 Mb/s
Sieć komórkowa	GPRS, 3/4G	Obsługa powiadomień w trybie push z raportami dla SM i chmury, powiadomień tekstowych SMS i powiadomień audio przy użyciu połączeń telefonicznych
Wi-Fi	Standardowe	802.11b/g/n
	Szyfrowanie	Obsługiwane
	Kanał	2,4 G
Zastosowanie i protokół	Aplikacja	iVMS-4200 i aplikacja mobilna
	Protokół	SIA — Contact ID
Użytkownik	Użytkownik	13 (1 instalator, 1 administrator i 11 użytkowników zwykłych)
Inne ustawienia	Zasilanie	5 V DC
	Zużycie energii (bez dysku twardego)	< 5,6 W
	Temperatura (użytkowanie)	Od –10°C do 55°C
	Wilgotność (użytkowanie)	Od 10% do 90%
	Materiał obudowy	PC + ABS
	Wymiary (szer. x wys. x głęb.)	155 x 155 x 35 mm

DS-PD1-MC-WWS

Wireless Magnetic Contact

Deutsch

Schaubild

Der Melder erkennt das Öffnen von Tür oder Fenster. Beim Öffnen wird ein Alarm ausgelöst und an die Alarmzentrale oder den mobilen Client gesendet.
Türmagnetmelder-Alarm: Wenn der Abstand zwischen dem Melder und dem Magnetstift 3 cm übersteigt, wird ein Alarm ausgelöst. Die Anzeige blinkt einmal.
Sabotagealarm: Beim Entfernen des Melders wird ein Alarm ausgelöst.

1 *Optik*

① ***Statusleuchte***
- Alarmerkennung:
  Rote LED blinkt.
  Melder formatiert:
  Rote LED blinkt einmal.
- Signalstärke anzeigen:
  Im Modus zur Überprüfung der Signalstärke:
  Leuchtet 3 s lang grün – starkes Signal
  Leuchtet 3 s lang rot – schwaches Signal

② ***SABOTAGE-Taste***
- Sabotagealarm: Bei Auseinandernehmen des Melders wird ein Alarm ausgelöst.
- Formatierung: Entfernen Sie die Batterie. Halten Sie die SABOTAGE-Taste gedrückt und schalten Sie gleichzeitig den Melder ein. Die rote LED blinkt drei Mal, wenn die Formatierung abgeschlossen ist.

③ ***Bezugslinie für die Montage auf dem Melder***

④ ***Bezugslinie für die Montage auf dem Magnetstift***

2 *Melder einschalten*

1. Greifen Sie in die Nut, um das Gerät auseinander zu nehmen. Entfernen Sie die vordere und hintere Abdeckung. Entfernen Sie den Isolierstreifen, um das Gerät einzuschalten.
   Hinweis: Zerlegen Sie das Gerät nicht mit scharfen Gegenständen.
2. Befestigen Sie die vordere und hintere Abdeckung, indem Sie die LED-Nut auf der vorderen Abdeckung mit dem LED-Lichtleiter auf der hinteren Abdeckung ausrichten.

3 *Melderregistrierung*

ⓐ **Den Melder lokal registrieren**

Schalten Sie die Alarmzentrale ein. Drücken Sie einmal die Funktionstaste und lösen Sie dann den Melder aus. Außerdem können Sie den Melder entsprechend der Sprachausgabe hinzufügen. Die grüne LED des Melders blinkt acht Mal, wenn er hinzugefügt worden ist.
Hinweis: Der Abstand zwischen Alarmzentrale und Melder sollte unter 50 cm liegen.

ⓑ **Registrieren des Melders mit der App**

1. Melden Sie sich im **APP Store** an und geben Sie „Hik-Connect" ein, um den mobilen Client zu suchen wird.
2. Laden Sie „Hik-Connect" herunter und installieren Sie die App auf Ihrem Mobiltelefon.
3. Tippen Sie nach der Installation auf [Symbol], um den Client auszuführen.
4. Schalten Sie die Alarmzentrale ein.
5. Melden Sie sich bei Hik-Connect an und tippen Sie auf das Symbol „+" oben rechts auf der Hik-Connect-Seite, um die Alarmzentrale hinzufügen. Scannen Sie zum Hinzufügen eines Geräts den QR-Code auf der Geräterückseite oder auf der Verpackung. Sie können auch die Geräteseriennummer manuell eingeben, wenn sich das Gerät im Registriermodus befindet.
6. Nachdem Sie die Alarmzentrale hinzugefügt haben, tippen Sie auf das Scharfschaltstatussymbol rechts neben dem Namen der Alarmzentrale. So gelangen Sie auf die Partitionsseite.
7. Tippen Sie auf das Symbol „+" auf der Partitionsseite, um die Peripheriegeräte hinzuzufügen.

4 *Meldermontage*

1. Überprüfen Sie die Signalstärke
   Aktivieren Sie den Signalprüfmodus über die Alarmzentrale und lösen Sie den Melder aus.
   Leuchtet 3 s lang grün – starkes Signal
   Leuchtet 3 s lang rot – Schwaches Signal
2. Bringen Sie den Melder an
   Kleben Sie das doppelseitige Klebeband auf die Rückseite des Melders.
   Kleben Sie den Melder an die gewünschte Stelle.
   Hinweis: Wenn die SABOTAGE-Funktion richtig funktionieren soll, darf das Klebeband nicht dicker als 1 mm sein.
3. Kleben Sie den Melder auf einen Tür- oder Fensterrahmen.
   Er muss mit der Tür- bzw. Rahmenkante ausgerichtet sein.
4. Kleben Sie den Magnetstift auf den Tür- oder Fensterrahmen.
   Er muss mit der Tür- bzw. Rahmenkante ausgerichtet sein.

Polski

Opis diagramu

Czujnik może wykrywać otwarcie drzwi lub okna. Otwarcie drzwi lub okna powoduje wyzwolenie alarmu i przesłanie odpowiednich informacji do centrum alarmowego lub aplikacji Mobile Client za pośrednictwem centrali alarmowej.
Alarm magnetycznego czujnika drzwiowego: Alarm jest wyzwalany, gdy odległość czujnika od styku magnetycznego jest większa niż 3 cm. Wskaźnik miga jeden raz.
Alarm sabotażu: usunięcie czujnika powoduje wyzwolenie alarmu.

1 *Wygląd*

① ***Wskaźnik***
- Wykrycie alarmu:
  Czerwony wskaźnik miga.
  Formatowanie detektora:
  Czerwony wskaźnik miga jeden raz.
- Wyświetlanie siły sygnału:
  W trybie sprawdzania siły sygnału:
  Włączony (zielony) przez 3 s — silny sygnał
  Włączony (czerwony) przez 3 s — słaby sygnał

② ***Przycisk zabezpieczenia antysabotażowego***
- Alarm sabotażu: Demontaż detektora powoduje wyzwolenie alarmu.
- Formatowanie: Wyjmij baterię. Naciśnij i przytrzymaj przycisk zabezpieczenia antysabotażowego i równocześnie włącz zasilanie detektora. Czerwony wskaźnik zamiga 3 razy po zakończeniu formatowania.

③ ***Dane instalacyjne na czujniku***

④ ***Dane instalacyjne na styku magnetycznym***

2 *Włączanie zasilania detektora*

1. Otwórz obudowę urządzenia, korzystając ze szczeliny. Zdejmij panel przedni i panel tylny. Usuń taśmę izolacyjną, aby włączyć zasilanie urządzenia.
   Uwaga: nie wolno używać przedmiotów z ostrymi krawędziami do otwierania obudowy urządzenia.
2. Ustaw rowek wskaźnika na panelu przednim zgodnie ze światłowodem wskaźnika na panelu tylnym, a następnie zainstaluj panel przedni i panel tylny.

3 *Rejestracja detektora*

ⓐ **Lokalna rejestracja detektora**

Włącz zasilanie centrali alarmowej. Naciśnij przycisk funkcyjny jeden raz, a następnie wyzwól detektor. Detektor można dodać zgodnie z monitem głosowym. Zielony wskaźnik detektora miga 8 razy po pomyślnym dodaniu detektora.
Uwaga: odległość centrali alarmowej od detektora powinna być mniejsza niż 50 cm.

ⓑ **Rejestracja detektora przy użyciu aplikacji**

1. Zaloguj się do witryny **APP Store** i wprowadź „Hik-Connect", aby wyszukać aplikację Mobile Client.
2. Pobierz i zainstaluj aplikację Hik-Connect w telefonie.
3. Po instalacji naciśnij przycisk [Symbol], aby uruchomić oprogramowanie klienckie.
4. Włącz zasilanie centrali alarmowej.
5. Zaloguj się do aplikacji Hik-Connect i naciśnij ikonę „+" w prawym górnym rogu strony aplikacji Hik-Connect, aby dodać centralę alarmową. Można zeskanować kod QR na tylnym panelu urządzenia lub opakowaniu albo ręcznie wprowadzić numer seryjny urządzenia, aby dodać je wówczas, gdy jest przełączone do trybu rejestracji.
6. Po dodaniu centrali alarmowej naciśnij ikonę stanu uzbrojenia po prawej stronie obok nazwy centrali, aby wyświetlić stronę Partycja.
7. Naciśnij ikonę „+" na stronie Partycja, aby dodać urządzenia zewnętrzne.

4 *Instalacja detektora*

1. Sprawdź siłę sygnału
   Przełącz do trybu sprawdzania sygnału przy użyciu centrali alarmowej. Wyzwól detektor.
   Włączony (zielony) przez 3 s — silny sygnał
   Włączony (czerwony) przez 3 s — słaby sygnał
2. Zainstaluj detektor
   Przymocuj taśmę piankową na tylnym panelu detektora.
   Przymocuj detektor w odpowiedniej lokalizacji.
   Uwaga: aby umożliwić prawidłowe funkcjonowanie zabezpieczenia antysabotażowego, należy upewnić się, że grubość taśmy piankowej nie przekracza 1 mm.
3. Przymocuj czujnik na krawędzi drzwi lub okna. Upewnij się, że czujnik jest ustawiony zgodnie z krawędzią drzwi lub okna.
4. Przymocuj styk magnetyczny na krawędzi drzwi lub okna. Upewnij się, że styk magnetyczny jest ustawiony zgodnie z krawędzią drzwi lub okna.

Technische Daten

Drahtlos	Frequenz	433/868 MHz
	Modulation	2 GFSK
	Übertragungsweite	800 m (offenes Gelände)
Statusleuchte	LED	1 (Zweifarbig)
Spannungsversorgung	Akku	CR123A
Sabotage	Sabotage	Unterstützt
Werkstoffe und Umwelt	Temperatur	-10 °C bis 55 °C
	Luftfeuchtigkeit	10 % bis 90 %
	Maße (B x H x T)	25 x 84 x 20,99 mm
	Gewicht	37,0 g

Specyfikacje

Bezprzewodowe	Częstotliwość	433/868 MHz
	Modulacja	2GFSK
	Zasięg transmisji	800 m (otwarta przestrzeń)
Wskaźnik	Wskaźnik	1 (dwukolorowy)
Zasilanie	Bateria	CR123A
Sabotaż	Sabotaż	Obsługiwane
Materiały i środowisko	Temperatura	Od -10°C do Od 55°C
	Wilgotność	Od 10% do 90%
	Wymiary (szer. x wys. x głęb.)	25 x 84 x 20,99 mm
	Waga	37,0 g

DS-PD2-P10P-W

Wireless 10m Pet Immune PIR Detector

DEUTSCH

Schaubilder

1 Drahtlose Gerätesteuerung

2 Registrierung

Registrieren Sie den Melder innerhalb von 90 Sekunden nach dem Einschalten.

Lokal Hinzufügen

1. Rufen Sie an der Alarmzentrale den Registriermodus auf.
2. Den Melder hinzufügen: Halten Sie die Registrierungstaste gedrückt, bis die drei LEDs abwechselnd blinken. Die grüne LED blinkt acht Mal, sobald die Registrierung abgeschlossen ist.
3. Kommunikationstest: Lösen Sie die SABOTAGE-Feder, um den Alarm auszulösen.

Hinweis: Der Abstand zwischen Alarmzentrale und Melder sollte unter 50 cm liegen.

Den Melder initialisieren

1. Nehmen Sie die Batterie heraus, um den Melder abzuschalten.
2. Halten Sie nach 5 Sekunden die Registrierungstaste gedrückt und setzen die Batterie wieder ein.- Damit wird der Melder gleichzeitig wieder eingeschaltet und die drei LEDs blinken abwechselnd. Lassen Sie die Registrierungstaste los, während die drei LEDs einmal gemeinsam aufblinken.

3 Diagnose (Signalstärke vor Montage überprüfen).

Die LED muss an der Einbauposition grün leuchten, so lange sich der Melder vor der Montage im Signalstärke-Modus befindet.

4 Halterungsverdrahtung

POLSKI

Opis diagramu

1 Sterowanie urządzeniem bezprzewodowym

2 Rejestracja

Detektor należy zarejestrować w ciągu 90 sekund po włączeniu zasilania.

Dodawanie lokalnie

1. Przełącz centralę alarmową do trybu rejestracji..
2. Dodaj detektor: Naciśnij przycisk rejestracji i przytrzymaj go do chwili, gdy trzy wskaźniki będą migać na przemian. Zielony wskaźnik zamiga 8 razy, jeżeli rejestracja zostanie zakończona.
3. Test komunikacji: zwolnij sprężynę zabezpieczenia antysabotażowego, aby wyzwolić alarm.

Uwaga: odległość centrali alarmowej od detektora powinna być mniejsza niż 50 cm.

Inicjowanie detektora

1. Wyjmij baterię, aby wyłączyć zasilanie detektora.
2. Po upływie 5 sekund naciśnij i przytrzymaj przycisk rejestracji, ponownie zainstaluj baterię, aby włączyć zasilanie detektora, i upewnij się, że trzy wskaźniki zaczną migać na przemian. Zwolnij przycisk rejestracji, gdy trzy wskaźniki migną równocześnie.

3 Diagnostyka (sprawdzanie siły sygnału przed montażem)

Przed montażem należy upewnić się, że zielony wskaźnik jest włączony po umieszczeniu detektora w miejscu instalacji i przełączeniu go do trybu pomiaru siły sygnału.

4 Okablowanie uchwytu

Technische Daten

Objektiveigenschaften	Erkennungsbereich	10 m
	Erkennungswinkel	85°
	Erkennungsbereiche	56 Linien and 6 Ebenen
	Erfassungsgeschwindigkeit	0,3 - 3,0 m/s
	Befestigungshöhe	1,8 - 2,4 m
Schlüsselfunktionen	Unempfindlichkeit gegen Tiere	24 kg
	Blue Wave-Technik	Unterstützt
	Digitaler Temperaturkompensation	Unterstützt
	Sabotageschutz	Eingang für das Sabotagesignal vorne, hinten und an der Halterung
	Signalstärkeanzeigen (SSI)	Unterstützt
Drahtlos	Frequenz	433/868 MHz
	Modulation	2 GFSK
	Reichweite im Freien	800 m
Elektrische Kenndaten	Inklusive 3-V-Lithiumbatterie	1x CR123A
	Allgemeine Batterielebensdauer (Jahre)	2
Weitere Angaben	Betrieb | Lagerung	-10 °C bis +40 °C (Zertifiziert)
	Gewicht	125 g
	Maße (H x B x T)	117 x 69 x 50 mm
Zubehör	Deckenhalterung	Unterstützt
	Wandhalterung	Unterstützt

Specyfikacje

Specyfikacje obiektywu	Zasięg detekcji	10 m
	Kąt detekcji	85°
	Strefy detekcji	56 stref i 6 płaszczyzn
	Szybkość detekcji	0,3–3,0 m/s
	Wysokość montażu	1,8–2,4 m
Najważniejsze cechy produktu	Niereagowanie na zwierzęta domowe	24 kg
	Technologia Blue Wave	Obsługiwane
	Cyfrowa kompensacja temperatury	Obsługiwane
	Zabezpieczenie antysabotażowe	Sygnał wejściowy sabotażu uchwytu oraz panelu przedniego i tylnego
	Wskaźniki siły sygnału (SSI)	Obsługiwane
Bezprzewodowe	Częstotliwość	433/868 MHz
	Modulacja	2GFSK
	Zasięg w otwartej przestrzeni	800 m
Specyfikacje elektryczne	Bateria litowa 3 V w zestawie	1 x CR123A
	Typowa wydajność baterii (lata)	2
Inne	Użytkowanie/przechowywanie	Od -10°C do +40°C (certyfikat)
	Waga	125 g
	Wymiary (wys. x szer. x głęb.)	117 x 69 x 50 mm
Akcesoria	Uchwyt do montażu sufitowego	Obsługiwane
	Uchwyt do montażu ściennego	Obsługiwane

DS-19K00-Y/DS-PKFE-5

Wireless Keyfob

DEUTSCH

Schaubilder

1 Optik

① Statusleuchte
② Abwesend Scharfschalten
③ Alarm löschen
④ Anwesend Scharfschalten
⑤ Unscharfschalten
⑥ Panikalarm (2 Sekunden lang gedrückt halten)

Statusleuchte
Rot: Drücken Sie die Taste — Grün: Funktion erfolgreich ausgeführt

2 Installation

1. Greifen Sie in die Nut, um das Gerät auseinander zu nehmen. Entfernen Sie die vordere und hintere Abdeckung. Entfernen Sie den Isolierstreifen, um das Gerät einzuschalten.

Hinweis: Zerlegen Sie das Gerät nicht mit scharfen Gegenständen.

2. Befestigen Sie die vordere und hintere Abdeckung.

VORSICHT
BEI AUSTAUSCH DER BATTERIE DURCH EINEN FALSCHEN TYP BESTEHT EXPLOSIONSGEFAHR. GEBRAUCHTE BATTERIEN VORSCHRIFTSGEMÄß ENTSORGEN.

VERÄTZUNGSGEFAHR
BATTERIE NICHT VERSCHLUCKEN
NEUE UND GEBRAUCHTE BATTERIEN VON KINDERN FERNHALTEN

3 Registrierung

Schlüsselanhänger hinzufügen

Sie können einen Schlüsselanhänger über den Webclient zur Alarmzentrale hinzufügen.

1. Klicken Sie auf System → Schlüsselanhänger, um die Seite „Verwaltung von Schlüsselanhängern" aufzurufen.
2. Klicken Sie auf „Hinzufügen" und drücken Sie eine beliebige Taste des Schlüsselanhängers.
3. Stellen Sie die Parameter des Schlüsselanhängers ein.
4. Klicken Sie auf OK.

Hinweis: Wenn der Schlüsselanhänger zu einer kabelgebundenen Alarmzentrale hinzugefügt werden muss, sehen Sie in ihrem Benutzerhandbuch nach.

Schlüsselanhänger löschen

Auf der Seite „Verwaltung des Schlüsselanhängers" können Sie einen ausgewählten Schlüsselanhänger löschen oder mehrere auswählen und durch Klicken auf „Löschen" gruppenweise löschen.
Hinweis: Sie müssen den Schlüsselanhänger nach dem Löschen formatieren, um ihn von einer Zentrale abzumelden. Danach können Sie ihn zu einer anderen Zentrale hinzufügen.

Wird formatiert

1. Entfernen Sie die Batterie.
2. Halten Sie die Taste „Abwesend Scharfschalten" auf dem Schlüsselanhänger gedrückt und setzen Sie gleichzeitig die Batterie wieder ein, damit der Schlüsselanhänger eingeschaltet wird. Wenn die Formatierung abgeschlossen ist, blinkt die rote LED dreimal.

POLSKI

Opis diagramu

1 Wygląd

① Wskaźnik
② Uzbrajanie pełne
③ Resetowanie alarmu
④ Uzbrajanie selektywne
⑤ Rozbrajanie
⑥ Alarm ogólny (naciśnij i przytrzymaj przez 2 s)

Wskaźnik
Czerwony: naciśnij przycisk — Zielony: prawidłowe funkcjonowanie

2 Instalacja

1. Otwórz obudowę urządzenia, korzystając ze szczeliny. Zdejmij panel przedni i panel tylny. Usuń taśmę izolacyjną, aby włączyć zasilanie urządzenia.

Uwaga: nie wolno używać przedmiotów z ostrymi krawędziami do otwierania obudowy urządzenia.

2. Zainstaluj panel przedni i panel tylny.

PRZESTROGA
ZAINSTALOWANIE NIEODPOWIEDNIEJ BATERII MOŻE SPOWODOWAĆ WYBUCH. ZUŻYTE BATERIE NALEŻY UTYLIZOWAĆ ZGODNIE Z INSTRUKCJAMI.

ZAGROŻENIE OPARZENIEM CHEMICZNYM
NIE WOLNO POŁYKAĆ BATERII
NOWE I UŻYWANE BATERIE NALEŻY PRZECHOWYWAĆ W MIEJSCU NIEDOSTĘPNYM DLA DZIECI

3 Rejestracja

Dodawanie pilota

Można dodać pilota do centrali alarmowej przy użyciu aplikacji Web Client centrali.

1. Kliknij opcje System > Pilot, aby wyświetlić stronę Zarządzanie pilotami.
2. Kliknij przycisk Dodaj i naciśnij dowolny przycisk na pilocie.
3. Ustaw parametry pilota.
4. Kliknij przycisk OK.

Uwaga: jeżeli konieczne jest dodanie pilota do przewodowej centrali alarmowej, skorzystaj z informacji na temat ustanawiania połączenia, podanych w podręczniku użytkownika centrali.

Usuwanie pilota

Na stronie Zarządzanie pilotami można usunąć wybranego pilota lub zaznaczyć wiele pilotów i usunąć je zbiorczo przy użyciu przycisku Usuń.
Uwaga: usuniętego pilota należy sformatować w celu wyrejestrowania z centrali alarmowej, aby umożliwić dodanie go do innej centrali.

Formatowanie

1. Wyjmij baterię.
2. Naciśnij i przytrzymaj przycisk uzbrajania pełnego na pilocie i ponownie zainstaluj baterię, aby włączyć zasilanie pilota. Po zakończeniu formatowania czerwony wskaźnik zamiga trzy razy.

Technische Daten

Drahtlos	Frequenz	433/868 MHz
	Modulation	2 GFSK
	Übertragungsweite	300 m (offenes Gelände)
Statusleuchte	LED	Offenes Gelände Grün: Funktion erfolgreich ausgeführt
Spannungsversorgung	Akku	CR2032 3,0 V
Werkstoffe und Umwelt	Temperatur	-10 °C bis 55 °C
	Luftfeuchtigkeit	10 % - 90 %
	Maße (B x H x T)	63,3 x 48,7 x 16,3 mm
	Gewicht	24,5 g

Specyfikacje

Bezprzewodowe	Częstotliwość	433/868 MHz
	Modulacja	2GFSK
	Zasięg transmisji	300 m (otwarta przestrzeń)
Wskaźnik	Wskaźnik	Otwarta przestrzeń Zielony: prawidłowe funkcjonowanie
Zasilanie	Bateria	CR2032 3,0 V
Materiały i środowisko	Temperatura	Od –10°C do 55°C
	Wilgotność	10–90%
	Wymiary (szer. x wys. x głęb.)	63,3 x 48,7 x 16,3 mm
	Waga	24,5 g